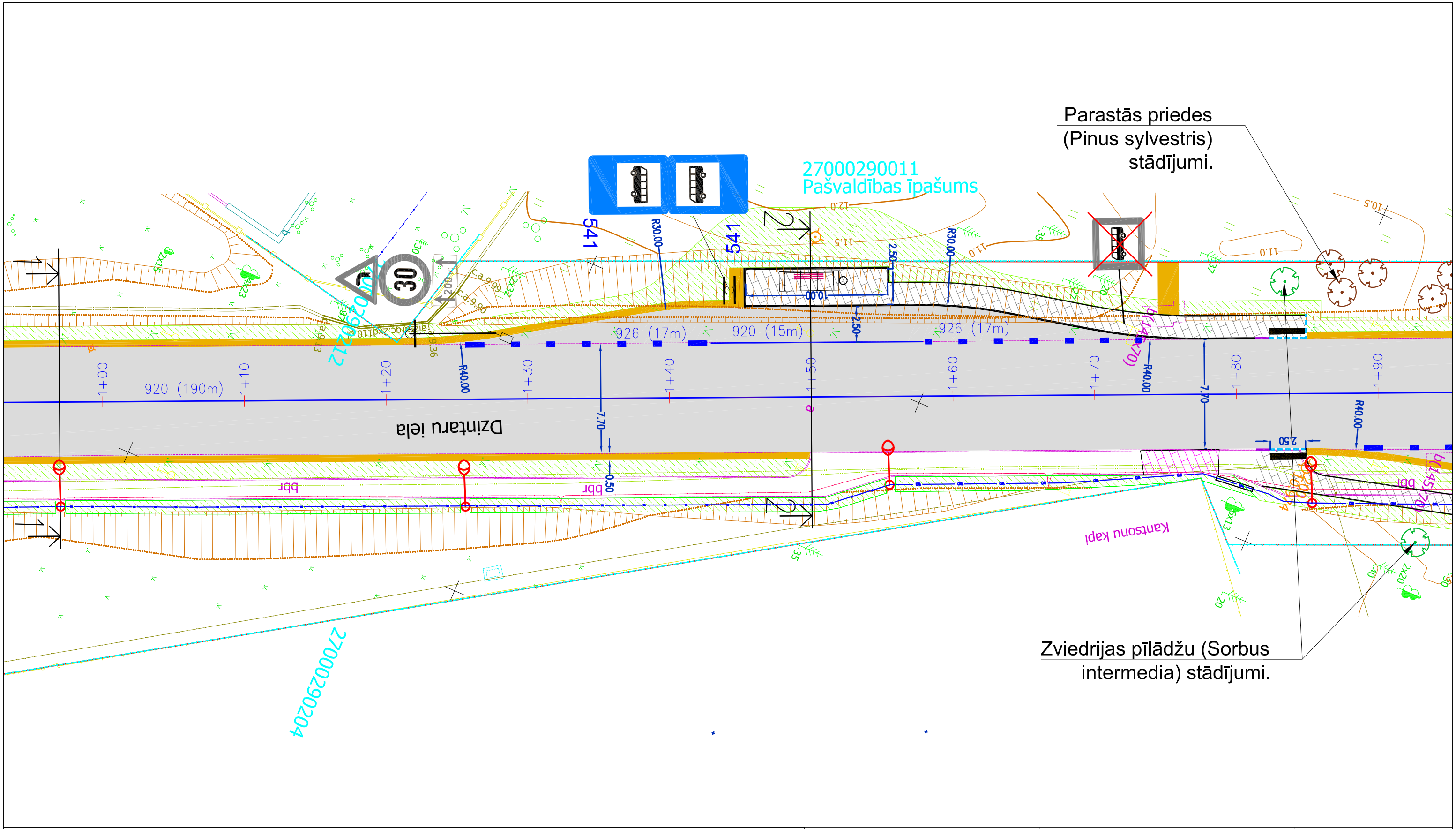

Lapu izvietojuma shēma.

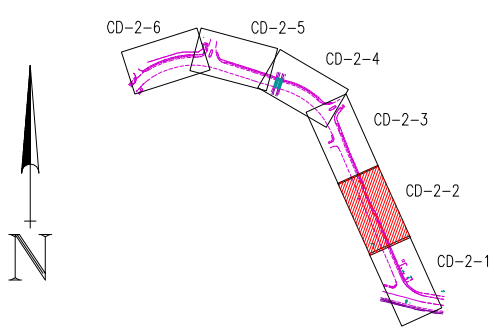

Pirojektētie apzīmējumi.

	Asfaltbetona SMA segums brauktuvei.
	Asfaltbetona AC segums nobrauktuvēm.
	Betona bruģakmens ietvei.
	Betona bruģa velojoslas segums.
	Betona bruģa remonta zonas (apg. tranšejas).
	Grants šķembu maisījuma nomales.
	Zālājs.
	Brauktuves apmale.
	Brauktuves pazeminātā apmale +0cm. Brauktuves slīpā apmale +0/+15cm.
	Ietves apmale.
	Projekta apgaismojuma laterna.

WO	Projekta apgaismojuma kabeļi.
	Autobusu pieturvietu paviljons un atkritumu urna.
	Soliņš un atkritumu urna.
	Stādāmie koki - Parastā priede / Zviedrijas pīlādzis
Uzstādāmās ceļa zīmes ar norādītu uzstādīšanas vietu.	Uzstādāmās ceļa zīmes ar norādītu uzstādīšanas vietu.
	Dzeltens betona bruģakmens ar pumpām.
	Kabeļu aizsargcaurules.
300	Esošās ceļa zīmes.
920 (30m)	Horizontālais apzīmējums.

SIA "VCI"
Aveņu iela 1, Ikšķile,
Ikšķiles nov., LV – 5052.

Pasūtītājs :
Ventspils pašvaldības iestāde "Komunālā pārvalde".

Pasūtījuma Nr.
16/3.1-2

Būvproj.vad.		G.Lasmanis	05.2016.
Projektēja		J.Barons	05.2016.
Pārbaudīja		A.Done	05.2016.

Objekts:
Dzintaru ielas posma no Dzintaru ielas 50 līdz Dzintaru ielai 64 asfalta seguma atjaunošana, Ventspilī.

Marka	Lapa	Mērogs
CD-2	2	M 1:250

Rasējums:
Ģenplāns

Stadija: BP