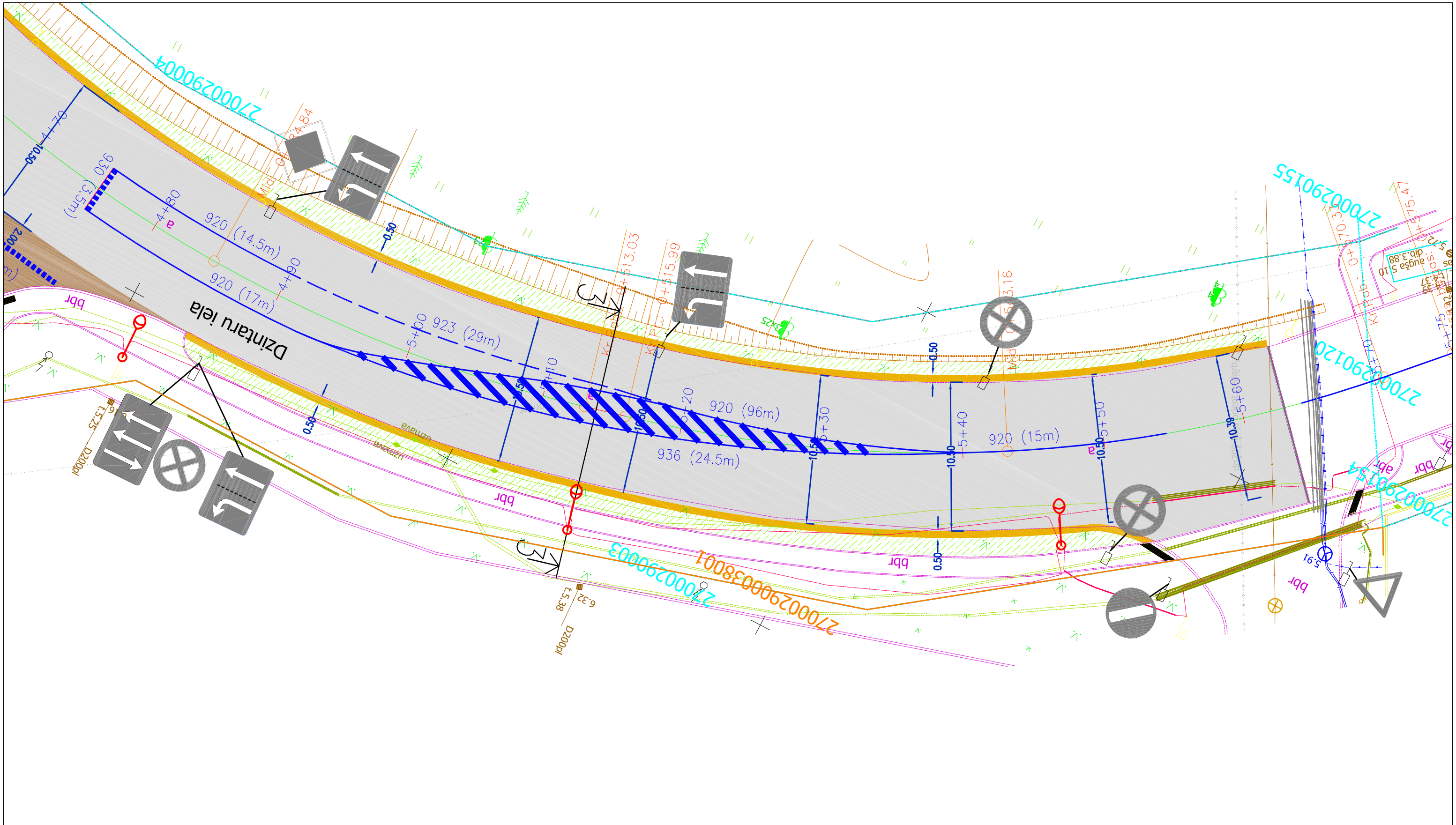


Lapu izvietojuma shēma.

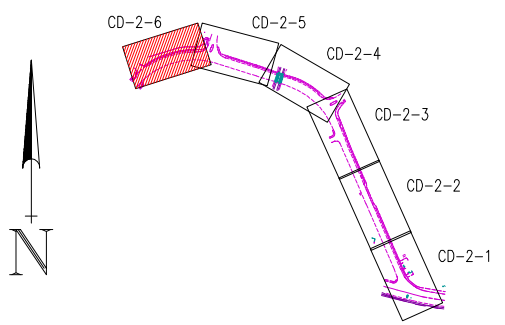


Pirojektētie apzīmējumi.

| | |
|---|---|
| | Asfaltbetona SMA segums brauktuvei. |
| | Asfaltbetona AC segums nobrauktuvēm. |
| | Betona bruģakmens ietvei. |
| | Betona bruģa velojoslas segums. |
| | Betona bruģa remonta zonas (apg. tranšejas). |
| | Grants šķembu maisījuma nomales. |
| | Zālājs. |
| | Brauktuves apmale. |
| | Brauktuves pazeminātā apmale +0cm. Brauktuves slīpā apmale +0/+15cm. |
| | Ietves apmale. |
| | Projekta apgaismojuma laterna. |

| | |
|---|---|
| WO | Projekta apgaismojuma kabeļi. |
| | Autobusu pieturvietu paviljons un atkritumu urna. |
| | Soliņš un atkritumu urna. |
| | Stādāmie koki - Parastā priede / Zviedrijas pīlādzis |
| Uzmanību cēlāzvāli | Uzstādāmās ceļa zīmes ar norādītu uzstādīšanas vietu. |
| | Dzeltens betona bruģakmens ar pumpām. |
| | Kabeļu aizsargcaurules. |
| 309 | Esošās ceļa zīmes. |
| 920 (30m) | Horizontālais apzīmējums. |

SIA "VCI"
Aveņu iela 1, Ikšķile,
Ikšķiles nov., LV – 5052.

Pasūtītājs :
Ventspils pašvaldības iestāde "Komunālā pārvalde".

Pasūtījuma Nr.
16/3.1-2

| | | | |
|---|---|---|---|
| Būvproj.vad. | | G.Lasmanis | 05.2016. |
| Projektēja | | J.Barons | 05.2016. |
| Pārbaudīja | | A.Done | 05.2016. |

Objekts:
Dzintaru ielas posma no Dzintaru ielas 50 līdz Dzintaru ielai 64 asfalta seguma atjaunošana, Ventspilī.

Rasējums:
Ģenplāns

| Marka | Lapa | Mērogs |
|---|---|---|
| CD-2 | 6 | M 1:250 |

Stadija: BP