1. Forma

Namīpašuma kartīte

Celtņu īpašnieku un lietotāju kategorija	Namīpašuma adrese	Grupa (kvartāls) IV-1553
	Maskavas iela ~~pagasts~~	Kadastra Nr.
		Pilsēta Daugavpils
P	№ 6/8	Rajons
		Kartīte sastādīta 1997.g. 10. 11.

10. 11. 97.

I Uz zemes gabala atrodošos celtņu īpašnieki

2700 024 0202

Celtnes Nr. pēc plāna	Īpašnieka nosaukums	Īpašuma tiesību pamats un nosacījumi (dokumentu nosaukums, datums un Nr.)
1	2	3
1-18	Daugavpils pils. dome 1(k.)	LR MK rīkojums Nr 400 9.10.96.

II Uz zemes gabala atrodošos celtņu lietotāji

Celtnes Nr. pēc plāna	Lietotāja nosaukums	Lietošanas tiesību pamats un nosacījumi (dokumentu nosaukums, datums un Nr.)
1	2	3
	t.p.	

III Zemes gabala eksplikācija (m²)

Ieraksta datums	Apbūves laukums	Neapbūvētais laukums								Visa zemes gabala laukums
		pagalms		sakņu dārzs	augļu dārzs	apstādījumi	pārējais laukums		kopā neapbūv. laukums	
		bruģēts	nebruģēts							
1	2	3	4	5	6	7	8	9	10	11
10.11.97.	4413	4059	872						4931	9344

IV Aptīrāmais laukums (m²)

Ieraksta datums	Ielas teritorija								Tramvaju josla	Pagalms			Kāpņu telpa		Gaiteņi
	braucamā josla			ietves				apstādījumi		bruģēts	nebruģēts	apstādījumi	mūra	koka	
	bruģēta		nebruģēta	bruģētas		nebruģētas									
	I kat.	II kat.		I kat.	II kat.	I kat	II kat.								
1	2	3	4	5	6	7	8	9	10	11	12	13	14	15	16

V Uz zemes gabala atrodošās celtnes

Ieraksta datums	Celtnes Nr. un liters pēc plāna	Celtnes uzdevums	Celtnes lietošana	Materiāls: sienu	Materiāls: jumta	Stāvu skaits	Apbūvētais laukums pēc ārējiem izmēriem m²	Augstums	Tilpums m³	Atjaunošanas vērtība: 1 m³ latos	Atjaunošanas vērtība: kopizmaksa latos	Nolietošanās %	Nolietošanās vērtība latos	Pašreizējā vērtība latos	Piezīmes
1	2	3	4	5	6	7	8	9	10	11	12	13	14	15	16
10.11.97.	14	Kūtsmēslu	p.nos.	ķieģeļu	ruber.	1	88.9	3.40	302	25.49	3695,-	20	739,-	2956,-	
	15	Mēslu krātuve	p.nos.	gāzbet.	papes	1	12.5	3,05	38	25.87	472,-	26	123,-	349,-	
	16	Darbnīca (I st.)	p.nos.	ķieģeļu	šifers	2	68.2	2.95	201	22.74	2194,-	34	746,-	1448,-	
	—	Mēslu krātuve (II st.)	—"—	—"—	—		(68.2)	2.20; 2.0; 1.75	135	17.70	1147,-	34	390,-	757,-	
						Kopā:	68.2		336		3341,-		1136,-	2205,-	
				Pamatceltnes kopā:			4145.5				145594,-		62760,-	82834,-	
10.11.97.	13	Ateja	p.nos.	ķieģeļu	papes	1	22.9	3.10	71	41.76	1423,-	35	498,-	925,-	
	17	Mājune	—"—	met.št.	—"—	1	210,3	—	—	m2- 7,74	781,-	65	508,-	273,-	
	18	Šķūnis	—"—	vītņu	—"—	1	34.7	—	—	m2- 18,79	313,-	55	172,-	141,-	
						Kopā:	267.9				2517,-		1178,-	1339,-	

V Uz zemes gabala atrodošās celtnes

Ieraksta datums	Celtnes Nr. un liters pēc plāna	Celtnes uzdevums	Celtnes lietošana	Materiāls: sienu	Materiāls: jumta	Stāvu skaits	Apbūvētais laukums pēc ārējiem izmēriem m²	Augstums	Tilpums m³	Atjaunošanas vērtība: 1 m³ latos	Atjaunošanas vērtība: kopizmaksa latos	Nolietošanās %	Nolietošanās vērtība latos	Pašreizējā vērtība latos	Piezīmes
1	2	3	4	5	6	7	8	9	10	11	12	13	14	15	16
10.11.97.	1	Admin. ēka	p.noz.	ķieģeļu	šīfers	2	120,0	6,75	810	19,93	7749,-	34	2635,-	5114,-	
	2	Autonom. rem. ceh	p.noz.	ķieģeļu	šīfers	1	595,7	7,25; 3,15	3265	15,60	24448,-	55	13446,-	11002,-	
	A_2	—"—	—"—	—"—	—"—	1	165,7	5,0	828	18,67	7420,-	30	2226,-	5194,-	
	B_2	Jumta st. - noliktava	—"—	—"—	—	—	(256,9)	vid. 4,25	1092	13,20	6919,-	59	4082,-	2837,-	
						Kopā:	761,4		5185		38787,-		19754,-	19033,-	
	3	Mehan. darbn.	p.noz.	bet. bl.	šīfers	1	414,7	4,85	2011	16,0	15444,-	50	7722,-	7722,-	
	a_3	Priekšbūve	—"—	betona	bet.	1	17,6	2,65	47	14,96	337,-	55	185,-	152,-	
	b_3	—"—	—"—	vitrāžu	šīfers	1	3,1	3,40	11	12,38	65,-	55	36,-	29,-	
	c_3	—"—	—"—	betona	pape	1	7,9	3,25	26	15,48	193,-	45	87,-	106,-	
					Kopā:		443,3		2095		16039,-		8030,-	8009,-	
	4	Kantoris	p.noz.	ķieģeļu	pape	1	48,5	2,80	136	25,83	1686,-	42	708,-	978,-	
	5	Garāža	p.noz.	ķieģeļu, gāzbet.	pape	1	620,8	vid. 3,95	2452	12,47	14676,-	48	7044,-	7632,-	
	6	Garāža	p.noz.	ķieģ., betona gāzbet.	pape	1	870,2	vid. 4,0	3481	10,37	17327,-	46	7970,-	9357,-	
	7	Noliktava	p.noz.	ķieģeļu	pape	1	104,2	3,50	365	25,37	4445,-	35	1556,-	2889,-	
	8	Garāža	p.noz.	gāzbet.	pape	1	205,7	4,0	823	19,11	7549,-	46	3473,-	4076,-	
	A_8	—"—	—"—	betona	—"—	1	62,0	4,0	248	12,50	1488,-	47	699,-	789,-	
					Kopā:		267,7		1071		9037,-		4172,-	4865,-	
	9	Noliktava	p.noz.	ķieģeļu	šīfera	1	46,7	3,85	180	25,63	2214,-	38	841,-	1373,-	
	10	Noliktava	p.noz.	ķieģeļu	šīfers	2	177,4	6,90	1224	20,52	12056,-	14	1688,-	10368,-	
	11	Garāža	p.noz.	ķieģeļu, gāzbet.	pape	1	452,7	3,55	1607	14,90	11493,-	50	5746,-	5747,-	
	12	Noliktava	p.noz.	ķieģeļu	ruber.	1	63,0	3,75	236	22,75	2577,-	24	618,-	1959,-	

„10. 11. 97.

DENTSPILS

MASKAVAS 6/8

kvartāls

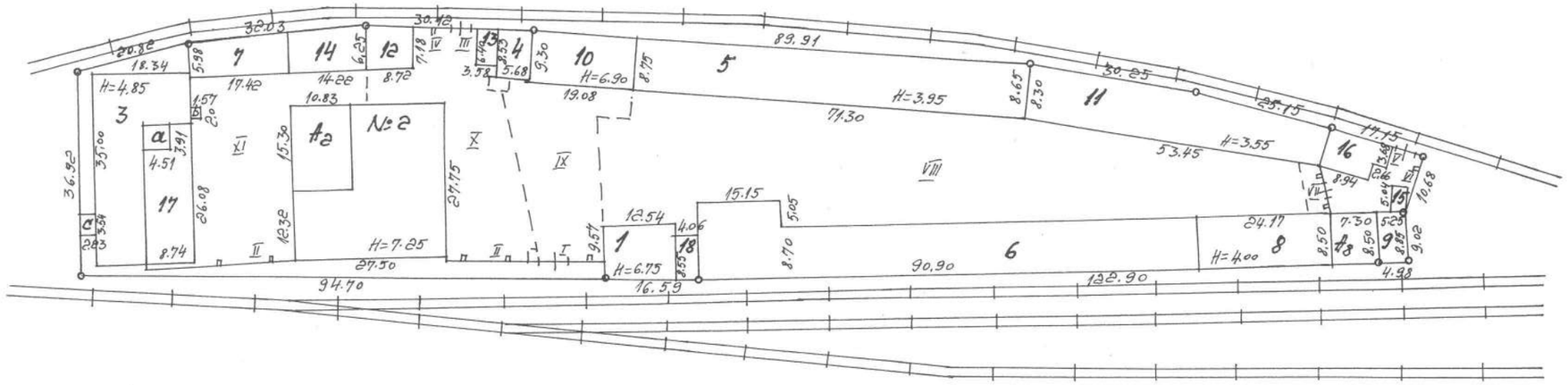

10. 11. 97.

Celšanas gads 1968.

2. Form

Stāvu skaits 2

PAMATCELTNES KARTĪTE 10. 91.

īpašnieku kategorija F

Nº pēc plāna 1

Kapitālā grupa III

INV. LIETA Nº IV - 1553

Pilsēta, pilsētciemats Aizkraukle rajons ciema padome māju nos.

iela, prosp. Maskavas mājas Nº 6/8 kvartāls Nº grupa Nº grunts

N:1 Administrat. ēka

I. Celtnes pamatdaļas, atsevišķo daļu un piebūvju laukumu un tilpumu aprēķināšana

Nr. vai lit. pēc plāna	Nosaukums	Laukuma aprēķinu formula pēc ārpuses izmēriem	Laukums kv. m	Augstums	Tilpums kub. m
1	Admin. ēka	12.54 × 9.57	120.0	6.75	810

II. Celtnes atsevišķo daļu (pagraba, puspagraba, mezonīna, jumta, stāva, piebūvju) tehniskais apraksts

Literi pēc plāna	Celtnes atsevišķo daļu nosaukums un nozīme	Konstruktīvo daļu apraksts							Elektr. apgaismoj.	Pārējie darbi	Nolietošanās %
		pamati	sienas	pārsegumi	grīdas	apdare	jumts	ailes			

III. Celtnes tehniskais apraksts

	Konstruktīvo daļu nosaukums	Konstruktīvo daļu apraksts (materiāls un konstrukcija)	Īpatnējais svars	Vērtības koeficients	Vērtējamās celtnes īpatn. svars	Nolietošanās %	Celtnes nolietošanās %
1	Pamati	betons. betonr.	9	1,0	9,0	30	2,7
2	Sienas un starpsienas	kieģeļu	21	1,0	21,0	30	6,3
3	Pārsegums	koka	14	1,0	14,0	35	4,9
4	Jumts	šifers	4	1,0	4,0	35	1,4
5	Grīdas	dēļu	8	1,0	8,0	35	2,8
6	Ailes	parā.	10	1,0	10,0	35	3,5
7	Apdare	—"—	16	1,0	16,0	30	4,8
8	Iekšējā san. tehn. iekārta	skat. tīkl.	9	1,0	9,0	40	3,6
9	Pārējie darbi	vidēj.	9	1,0	9,0	40	3,6
Labiņš 10	Cel. -4.7+4.1 = -0.6				100,0		35,6
	k=0,99					34%	

IV. Celtnes labierīcības (uzrādīt jā, nē)

Elektr. apgāsm.	Ūdensvads	Kanalizācija	Vannas skaits ar krāsniņām: malkas	Vannas skaits ar krāsniņām: gāzes	Siltumvads	Gāze	Telefons
1	2	3	4	5	6	7	8
jā							jā

Radio (trans.)	Televīzija	Apkurināšana: krāsns	Apkurināšana: centrālā	Apkurināšana: kaloriferu	Apkurināšana: siltumvadu	Ventilācija	Lifti: pasažieru	Lifti: preču
9	10	11	12	13	14	15	16	17
			jā			jā		

Izpildīja:	1997. g. 10. 11.	199__.g.
Pārbaudīja:		

Izmaiņas ienestas

Izpildīja:	199__.g.	199__.g.
Pārbaudīja:		

V. Celtnes un tās atsevišķo daļu un piebūvju atjaunošanas un patreizējās vērtības aprēķins

Lit. Nr.	Celtnes daļu un piebūvju nosaukums	Cenu krājuma Nr. Tabulas Nr.	1. kub.m. izmaksa	Vērtības koeficients	1. kub.m. izmaksa pēc vērt. koef. piel.	Labojumu koeficients: dzīv. telpu vid. augst.	Labojumu koeficients: vid. dzīv. platība	Labojumu koeficients: 1. stāva telpu izliet.	Labojumu koeficients: ārējā apdare	Labojumu koeficients: lab-ierīcības	Labojumu koeficients: Kopā ne III k.sp.	Kopējais labojumu koeficients	1. kub.m. izmaksa pēc koeficientu pielietošanas	Tilpums kub.m	Atjaunošanas vērtība Ls	Nolietošanās %	Nolietošanās Ls	Patreizējā vērtība Ls
			1	2	3	4	5	6	7	8	9	10	11	12	13	14	15	16
5	Pamati	28-64	23,45	1,0	23,45								19,93	8%	k=0,80 k=1,0 k=0,60 4449,-	34%	2635,-	5744,-

Plāna eksplikācija

Celtne Nr. 1 4. 11. 96.

Rajons _____ Pilsēta Aizkraukle

Slāvkaras ielā Nr. 6/8 Pagasts _____

Ieraksta datums	Stāvi	Dzīvokļu vai telpu Nr.	Istabu Nr.	Istabu nosaukumi	Tumša, pustumša	Faktiskā istabu izlietošana	Laukums pēc iekšējiem izmēriem m²					Istabu iekš. augstums
							derīgais kopā	tai skaitā				
								apdzīvotais	kant. telpu	sāp. ist.	palīgaukums	
1	2	3	4	5	6	7	8	9	10	11	12	13
4.11.96.	I		1	kabinets	g.	p.noz.	12.3		12.3			3.10
			2	sāp. ist.	"	—"—	24.2			24.2		
			3	šķērsg.	t.	—"—	6.8				6.8	
			4	sāp. ist.	g.	—"—	18.3			18.3		
			5	gērbt.	"	—"—	12.5				12.5	
						Kopā:	74.1		12.3	42.5	19.3	
	I		A	kāpņu t.	p.t.	p.noz.	11.3				11.3	
					I stāvs	kopā:	85.4		12.3	42.5	30.6	
	II		1	kabinets	g.	p.noz.	11.6		11.6			3.15
			2	—"—	"	—"—	52.6		52.6			
			3	—"—	"	—"—	12.0		12.0			
						Kopā:	76.2		76.2			
	II		A	kāpņu t.	g.	p.noz.	11.1				11.1	
					II stāvs	kopā:	87.3		76.2		11.1	
					Ēka	kopā:	172.7		88.5	42.5	41.7	

Izpildīja [signature] Pārbaudīja [signature]

Ēkas stāva plāns

Cēlonis 1

DENTSPILS pilsētā rajonā

MASKAVAS iela 6/8

M 1:100 1. stāva d 3.10

4. 11. 1996.

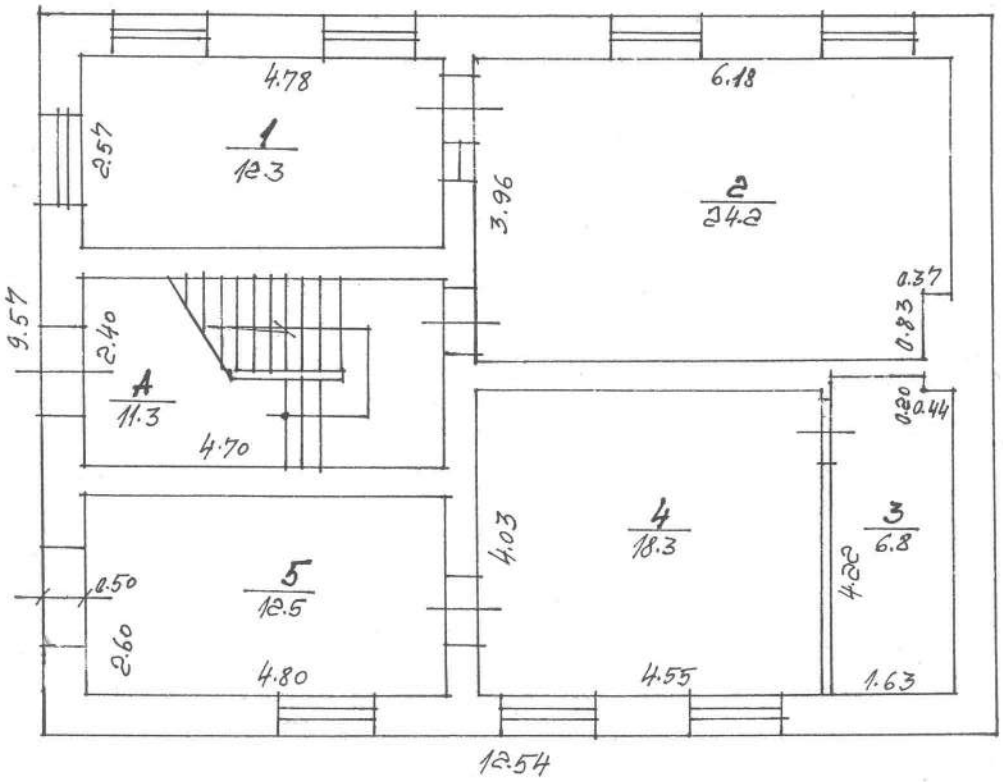

Inventarizators-

Pārstāvis-

Kontrolieris-

4. 11. 1996. g.

1

VENTSPILS

MASKAVAS 6/8

2. 3.15

4. 11. 96.

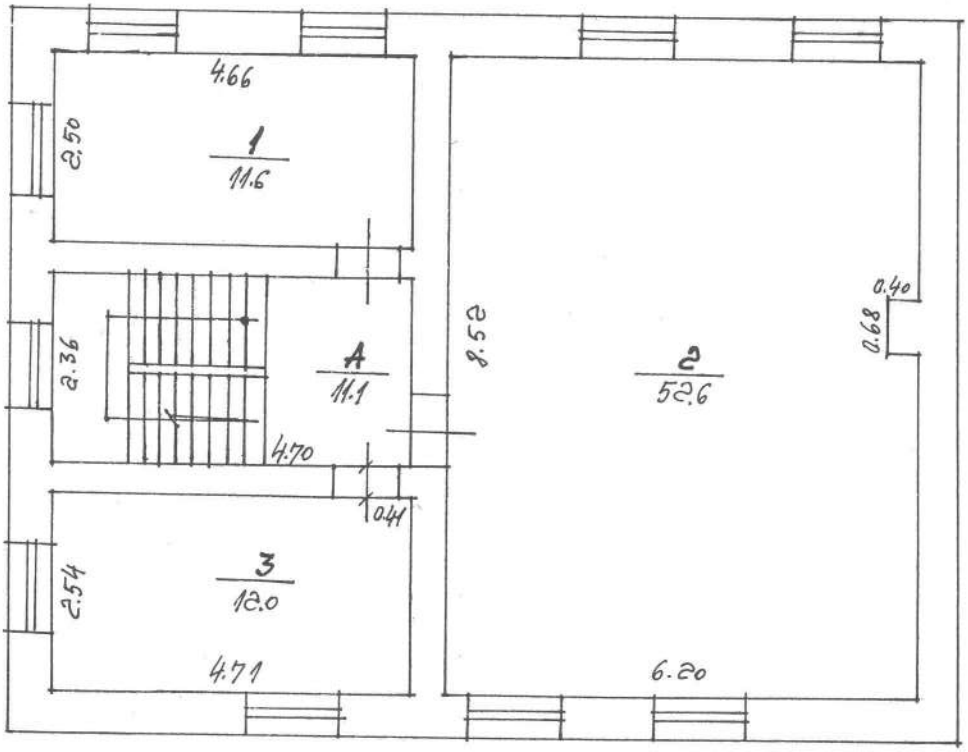

Inventarizators

Pieņēmējs

Kontrolkārtis

4. 11. 1996.

10. 11. 97.

Celšanas gads 1968.

2.Forma

PAMATCELTNES KARTĪTE

Stāvu skaits 1

Nº pēc plāna 3

Īpašnieku kategorija P

Kapitālā grupa III

INV. LIETA Nº IV-1553

Pilsēta, pilsētciemats Preiļu rajons ciema padome mājas nos.

iela, prosp. Maskavas mājas Nº 6/8 kvartāls Nº grupa Nº grunts

N=3 Mk. darbnīca

I. Celtnes pamatdaļas, atsevišķo daļu un piebūvju laukumu un tilpumu aprēķināšana

Nr. vai lit. pēc plāna	Nosaukums	Laukuma aprēķinu formula pēc ārpuses izmēriem	Laukums kv. m.	Augstums	Tilpums kub. m.
3	Mehan. darbn.	35,10 x 9,56 + 9,12 x 8,78	414,7	4,85	2011
a_3	Priekšnāve	4,51 x 3,91	17,6	2,65	47
b_3	—"—	2,10 x 1,57	3,1	3,40	11
c_3	—"—	3,54 x 2,23	7,9	3,25	26
		Kopā:	443,3		2095

II. Celtnes atsevišķo daļu (pagraba, puspagraba, mezonīna, jumta, stāva, piebūvju) tehniskais apraksts

Literi pēc plāna	Celtnes atsevišķo daļu nosaukums un nozīme	Konstruktivo daļu apraksts							Elektr. apgaism.	Pārējie darbi	Nolietošanās %
		pamati	sienas	pārsegumi	grīdas	apdare	jumts	ailes			
a_3	Priekšnāve	betons.	betons.	betons. pl.	betons.	parast.	betons.	parast.	ir	dab.	55
b_3	—"—	—"—	stikla	stikla	—"—	"—	šīf.	"—	—	"—	55
c_3	—"—	—"—	betons.	betons.	—"—	"—	papes	"—	—	"—	45
	lit. b_3 ; c_3 = -4; K=0,96.										

III. Celtnes tehniskais apraksts

	Konstruktīvo daļu nosaukums	Konstruktīvo daļu apraksts (materiāls un konstrukcija)	Īpatnējs svars	Vērtības koeficients	Vērtējamās celtnes īpatn. svars	Nolietošanās %	Celtnes nolietošanās %
1	Pamati	bet. lentr.	8	1.0	8.0	45	3.6
2	Sienas un starpsienas	bet. bloki	34	1.0	34.0	50	17.0
3	Pārsegums	koka	14	1.0	14.0	50	7.0
4	Jumts	šifers	6	1.0	6.0	45	2.7
5	Grīdas	betona	13	1.0	13.0	55	7.2
6	Ailes	par.	9	1.0	9.0	55	5.0
7	Apdare	— " —	3	1.0	3.0	50	1.5
8	Iekšējā san. tehn. iekārta	skat. IV nod.	9	1.0	9.0	45	4.0
9	Pārējie darbi	dar.	4	1.0	4.0	50	2.0
10					100.0	50%	50.0

IV. Celtnes labierīcības (uzrādīt jā, nē)

Elektr. apgāde 1	Ūdensvads 2	Kanalizācija 3	Vannu skaits ar krāsniņām: malkas 4	Vannu skaits ar krāsniņām: gāzes 5	Siltumvads 6	Gāze 7	Telefons 8
jā	jā	jā					

Radio (trans) 9	Televīzija 10	Apkurināšana: krāsns 11	centrālā 12	kaloriferu 13	siltumvadu 14	Ventilācija 15	Lifti: pasažieru 16	preču 17
			jā			jā		

	19 97 g. 10.11.	19 ___ g.
Izpildīja:		
Pārbaudīja:		

Izmaiņas ienestas

	19 ___ g.	19 ___ g.
Izpildīja:		
Pārbaudīja:		

V. Celtnes un tās atsevišķo daļu un piebūvju atjaunošanas un patreizējās vērtības aprēķins

Lit. Nr.	Celtnes daļu un piebūvju nosaukums	Cenu krājuma Nr. Tabulas Nr.	1. kub. m. izmaksa	Vērtības koeficients	1. kub.m izmaksa pēc vērt. koef. pēl	Labojumu koeficients: dzv. tilpu vid augst.	vid. dzīv. platība	1. stāva telpu izlief.	ārējā apdare	labierīcības	Pārejas no IV uz III K. 97.	Kopējais labojumu koeficients	1. kub. m. izmaksa pēc koeficientu pielietošanas	Tilpums kub. m.	Atjaunošanas vērtība Ls (K=0,80 K=1,0 K=0,60)	Nolietošanās %	Nolietošanās Ls	Patreizējā vērtība Ls
			8	9	10	11	12	13	14	15	16	17	18	19	20	21	22	23
5	Alk. dar.	18-1	17,20	1,0	17,20						0,93	0,93	16,0	2014	15744,-	50	7722,-	7722,-
3	Piebūve	28-142	12,90	1,0	12,90						1,16	1,16	14,96	49	337,-	55	185,-	152,-
Ne3	— " —	28-142	12,90	0,96	12,38							1,0	12,38	11	65,-	55	36,-	29,-
Ne3	— " —	28-142	12,90	0,96	12,38					1,25		1,25	15,48	26	193,-	45	87,-	106,-
C3																		
												Kopā:			16039,-		8030,-	8009,-

VO 189 30.08.94.

Plāna eksplikācija

Celtne Nr. 3 _ _

4. 11. 96.

Rajons _____ Pilsēta Ventspils

Moskavas ielā Nr. 6/8 Pagasts _____

Ieraksta datums	Stāvi	Dzīvokļu vai telpu Nr.	Istabu Nr.	Istabu nosaukumi	Tumša, pustumša	Faktiskā istabu izlietošana	Laukums pēc iekšējiem izmēriem m²					Istabu iekš. augstums
							derīgais kopā	tai skaitā				
								apdzīvotais	darba telpu	mol.	palīgl-aukums	
1	2	3	4	5	6	7	8	9	10	11	12	13
4.11.96.	I		1	galdn.d.	g.	p.kuz.	68.1		68.1			4.60
			2	siltump.	t.	—"—	3.0				3.0	
			3	el. ceh.	g.	—"—	17.8		17.8			
			4	gait.	t.	—"—	6.3				6.3	
			5	el. ceh.	g.	—"—	8.8		8.8			
			6	vulkan.d.	"	—"—	19.4		19.4			
			7	el. ceh.	"	—"—	15.2		15.2			
			8	—"—	"	—"—	17.4		17.4			
			9	darba.t.	g.	—"—	11.8		11.8			
			10	sienas sk.	t.	—"—	0.8				0.8	
			11	mol.kt.	g.	—"—	37.1			37.1		
			12	—"—	p.t.	—"—	5.5			5.5		
			13	darba.t.	g.	—"—	65.5		65.5			
			14	—"—	"	—"—	71.1		71.1			
					Celtne	kopā:	347.8		295.1	42.6	10.1	
pāk.	a_3	a		metināt.t.	g.	p.kuz.	7.0		7.0			vid. 2.65
		b		—"—	t.	—"—	7.4		7.4			2.55
						Kopā:	14.4		14.4			
pāk.	b_3	c		mājtr.	t.	p.kuz.	3.0				3.0	vid. 3.25
pāk.	c_3	d		ventil.t.	g.	p.kuz.	5.1				5.1	vid. 3.05

Izpildīja Pārbaudīja

1	2	3	4	5	6	7	8	9	10	11	12	13
				Pārbaudes	kopā:		22.5		14.4		8.1	
				Pārskaitu	kopā:		370.3		309.5	42.6	18.2	

Izpildīja

Pārbaudīja

Ēkas stāva plāns

Celtne Nr. 3

DENTSPILS pilsēta _____ rajons

MASKAVAS iela Nr. 6/8

M 1:100 1. stāva H 4.60

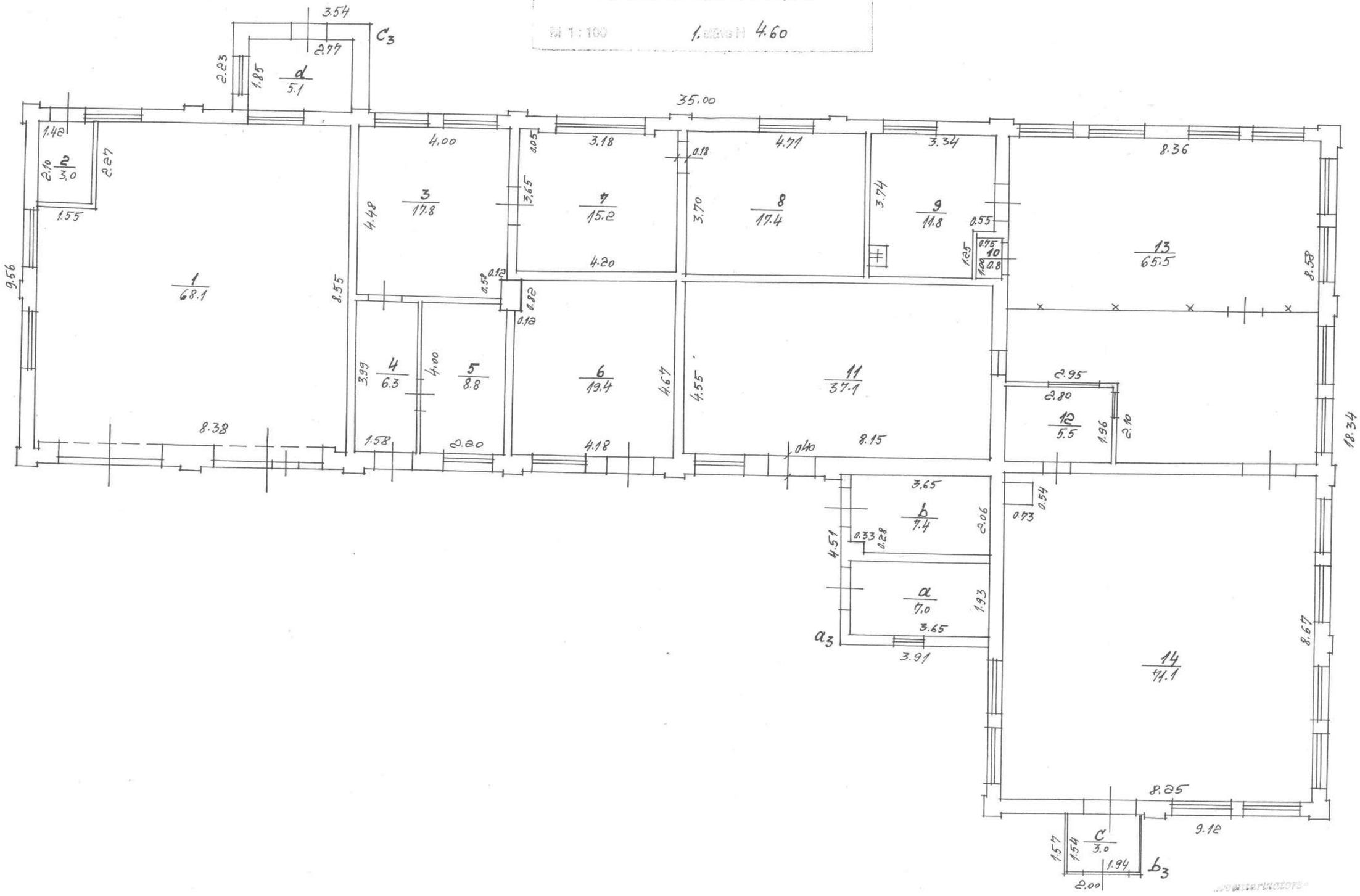

Inventarizācijas komisijas locekļi:

Kontrolieris 4. 11. 1996.g.

Celšanas gads 1952.

2.Forma

PAMATCELTNES KARTĪTE

Īpašnieku kategorija P

Stāvu skaits 1

Nº pēc plāna 4

INV. LIETA Nº IV-1553

Kapitālā grupa III

Pilsēta, pilsētciemats Daugavpils rajons ciema padome māju nos.

iela, prosp. Maskavas mājas Nº 6/8 kvartāls Nº grupa Nº grunts

N.4 Kantoris

I. Celtnes pamatdaļas, atsevišķo daļu un piebūvju laukumu un tilpumu aprēķināšana

Nr. vai lit. pēc plāna	Nosaukums	Laukuma aprēķinu formula pēc ārpuses izmēriem	Laukums kv. m.	Augstums	Tilpums kub. m.
4	Kantoris	8.53 × 5.68	48.5	2.80	136

II. Celtnes atsevišķo daļu (pagraba, puspagraba, mezonīna, jumta, stāva, piebūvju) tehniskais apraksts

Literi pēc plāna	Celtnes atsevišķo daļu nosaukums un nozīme	Konstruktīvo daļu apraksts							Elektr. apgaism.	Pārējie darbi	Nolietošanās %
		pamati	sienas	pārsegumi	grīdas	apdare	jumts	ailes			

III. Celtnes tehniskais apraksts

	Konstruktīvo daļu nosaukums	Konstruktīvo daļu apraksts (materiāls un konstrukcija)	Īpatnējs svars	Vērtības koeficients	Vērtējamās celtnes īpatn. svars	Nolietošanās %	Celtnes nolietošanās %
1	Pamati	betons. lentr.	4	1,0	4,0	35	1,4
2	Sienas un starpsienas	ķieģeļu	23	1,0	23,0	40	9,2
3	Pārsegums	koka.	18	1,0	18,0	40	7,2
4	Jumts	apse	12	1,0	12,0	40	4,8
5	Grīdas	dēļu	12	1,0	12,0	40	4,8
6	Ailes	parā.	10	1,0	10,0	45	4,5
7	Apdare	-"-	8	1,0	8,0	40	3,2
8	Iekšējā san. tehn. iekārta	skat. IV rēd.	16	1,0	16,0	40	6,4
9	Pārējie darbi	vlaž.	2	1,0	2,0	40	0,8
10					100,0	42%	42,3

Labiek. kal. -10-14-2=-26
16×0,26=4,2; K=0,96.

IV. Celtnes labierīcības (uzrādīt jā, nē)

Elektr. apgādāsn.	Ūdensvads	Kanalizācija	Vannu skaits ar krāsniņām: malkas	Vannu skaits ar krāsniņām: gāzes	Siltumvads	Gāze	Telefons
1	2	3	4	5	6	7	8
jā							

Radio (trans)	Televīzija	Apkurināšana: krāsns	Apkurināšana: centrālā	Apkurināšana: kaloriferu	Apkurināšana: siltumvadu	Ventilācija	Lifti: pasažieru	Lifti: preču
9	10	11	12	13	14	15	16	17
			jā			jā		

Izpildīja:	19 97. g. 10.11.	19___ g.
Pārbaudīja:		

Izmaiņas ienestas

Izpildīja:	19___ g.	19___ g.
Pārbaudīja:		

V. Celtnes un tās atsevišķo daļu un piebūvju atjaunošanas un patreizējās vērtības aprēķins

Lit. Nr.	Celtnes daļu un piebūvju nosaukums	Cenu krājuma Nr. Tabulas Nr.	1. kub. m. izmaksa	Vērtības koeficients	1. kub.m izmaksa pēc vērt. koef. pel.	Labojumu koeficients: dzīv. telpu vid augst.	Labojumu koeficients: vid. dzīv. platība	Labojumu koeficients: 1. stāva telpu izlieto.	Labojumu koeficients: ārējā apdare	Labojumu koeficients: labiekārtības	Labojumu koeficients: Pārsega no-II un no-III K. gr.	Kopējais labojumu koeficients	1. kub. m. izmaksa pēc koeficientu pielietošanas	Tilpums kub. m.	Atjaunošanas vērtība Ls (K=0,80 K=1,0 K=0,60)	Nolietošanās %	Nolietošanās Ls	Patreizējā vērtība Ls
5	6	7	8	9	10	11	12	13	14	15	16	17	18	19	20	21	22	23
4	Kaut.	13-14	2,87	1,0	2,87					0,96	0,94	0,90	25,83	136	1686,-	42	708,-	978,-

5. forma/ Форма № 5

Plāna eksplikācija — Экспликация плана

Строение № 4/22

Rajons / Район _____ Pilsēta / Город Ventspils Grupa / Группа 5. 11. 96. g.

Grunts / Грунт _____

Maskavas iela Nr. 6/8
по улице

Ieraksta datums / Дата записи	Stāvi / Этажи	Dzīvokļu vai telpu Nr / № квартир или помещений	Istabu Nr. / № комнат	Istabu nosaukumi / Наименование комнат	Tumša, pustumša / Темная, полутемная	Faktiskā istabu izlietošana / Фактическое использование комнат	Laukums pēc iekšējiem izmēriem m² / Площадь по внутр. обмеру в м² — derīgais kopā / общ. полезн.	в том числе: apdzīvotais / жилая	kant.t.		palīglaukums / служебная	Istabu iekš. augstums no grīdas līdz griestiem / Высота комнат от пола до потолка
1	2	3	4	5	6	7	8	9	10	11	12	13
5.11.96.	I		1	kant.t.	g.	grīkoz.	30,0		30,0			2,60
			2	priekšt.	"	— " —	6,9				6,9	
						Kopā:	36,9		30,0		6,9	

Inventarizators / Инвентаризатор Иванс

Inž.- kontrolieris / Инж.-контролер

10. 11. 97.

Celšanas gads 1950.

2.Forma

PAMATCELTNES KARTĪTE

Nº pēc plāna 5

Īpašnieku kategorija P

Stāvu skaits 1

INV. LIETA Nº IV-1553

Kapitālā grupa III

Pilsēta, pilsētciemats Daugavpils rajons ciema padome mājas nos.

iela, prosp. Maskavas mājas Nº 6/8 kvartāls Nº grupa Nº grunts

N=5 Garaža

I. Celtnes pamatdaļas, atsevišķo daļu un piebūvju laukumu un tilpumu aprēķināšana

Nr. vai lit. pēc plāna	Nosaukums	Laukuma aprēķinu formula pēc ārpuses izmēriem	Laukums kv. m.	Augstums	Tilpums kub. m.
5	Garāža	71.30 × 8.70 + 0,35 × 0,25 + 0,40 × 0,25 +			
		+ 0,45 × 0,25 + 0,50 × 0,25 + 0,40 × 0,25	620,8	vid. 3,95	2452

II. Celtnes atsevišķo daļu (pagraba, puspagraba, mezonīna, jumta, stāva, piebūvju) tehniskais apraksts

Literi pēc plāna	Celtnes atsevišķo daļu nosaukums un nozīme	Konstruktīvo daļu apraksts							Elektr. apgāsm.	Pārējie darbi	Nolietošanās %
		pamati	sienas	pārsegumi	grīdas	apdare	jumts	ailes			

$\frac{8.75}{160} = 5\%$

III. Celtnes tehniskais apraksts

	Konstruktīvo daļu nosaukums	Konstruktīvo daļu apraksts (materiāls un konstrukcija)	Īpatnējs svars	Vērtības koeficients	Vērtējamās celtnes īpatn. svars	Nolietošanās %	Celtnes nolietošanās %
1	Pamati	betr.	8	0.95	7.6	40	3.0
2	Sienas un starpsienas	ķieģeļu, gāzbet.	20	0.95	19.0	40	7.6
3	Pārsegums	stelu	17	1.0	17.0	55	9.4
4	Jumts	pape	9	1.0	9.0	55	5.0
5	Grīdas	betona	15	1.0	15.0	50	7.5
6	Ailes	par.	10	1.0	10.0	55	5.5
7	Apdare	—	(4)	—	—	—	—
8	Iekšējā san. tehn. iekārta	skat. IV nod.	15	1.0	15.0	40	6.0
9	Pārējie darbi	važ.	2	1.0	2.0	55	1.1
10					94.6	48%	45.1

IV. Celtnes labierīcības (uzrādīt jā, nē)

Elektr. apgāsn.	Ūdensvads	Kanalizācija	Vannu skaits ar krāsniņām: malkas	Vannu skaits ar krāsniņām: gāzes	Siltumvads	Gāze	Telefons
1	2	3	4	5	6	7	8
jā							

Radio (trans)	Televīzija	Apkurināšana: krāsns	Apkurināšana: centrālā	Apkurināšana: kaloriferu	Apkurināšana: siltumvadu	Ventilācija	Lifti: pasažieru	Lifti: preču
9	10	11	12	13	14	15	16	17

	19 97. g. 10.11.	19___ g. _____
Izpildīja:		
Pārbaudīja:		

Izmaiņas ienestas

	19___ g. _____	19___ g. _____
Izpildīja:		
Pārbaudīja:		

V. Celtnes un tās atsevišķo daļu un piebūvju atjaunošanas un patreizējās vērtības aprēķins

Lk. Nr.	Celtnes daļu un piebūvju nosaukums	Cenu krājuma Nr. Tabulas Nr.	1. kub. m. izmaksa	Vērtības koeficients	1. kub.m izmaksa pēc vērt. koef. pēl.	Labojumu koeficients: dzīv. telpu vid. augst.	Labojumu koeficients: vid. dzīv. platība	Labojumu koeficients: 1. stāva telpu izlīet.	Labojumu koeficients: ārējā apdare	Labojumu koeficients: labierīcības	Labojumu koeficients:	Kopējais labojumu koeficients	1. kub. m. izmaksa pēc koeficientu pielietošanas	Tilpums kub. m.	Atjaunošanas vērtība Ls (K=0.80 K=1.0 K=0.60)	Nolietošanās %	Nolietošanas Ls	Patreizējā vērtība Ls
5	6	7	8	9	10	11	12	13	14	15	16	17	18	19	20	21	22	23
5	Daļa	19-66	13.13	0.95	12.47							1.0	12.47	2452	14676.-	48	7044.-	7632.-

VO 189 30.08.94.

Plāna eksplikācija

Celtne Nr. 5

4. 11. 96.

Rajons _____ Pilsēta Ventspils

Skolas ielā Nr. 6/8 Pagasts _____

Ieraksta datums	Stāvi	Dzīvokļu vai telpu Nr.	Istabu Nr.	Istabu nosaukumi	Tumša, pustumša	Faktiskā istabu izlietošana	Laukums pēc iekšējiem izmēriem m²					Istabu iekš. augstums
							derīgais kopā	tai skaitā				
								apdzīvotais	garāža		palīgi-aukums	
1	2	3	4	5	6	7	8	9	10	11	12	13
4.11.96.	I		1	garāža	t.	p.kor.	91.5		91.5			vid. 3.80
			2	—"—	"	—"—	94.1		94.1			
			3	—"—	"	—"—	31.4		31.4			
			4	—"—	"	—"—	30.0		30.0			
			5	—"—	"	—"—	60.0		60.0			
			6	—"—	"	—"—	30.3		30.3			
			7	—"—	"	—"—	89.9		89.9			
			8	—"—	"	—"—	152.4		152.4			
						Kopā:	579.6		579.6			

Izpildīja [signature] Pārbaudīja [signature]

VENTSPILS
MASKAVA

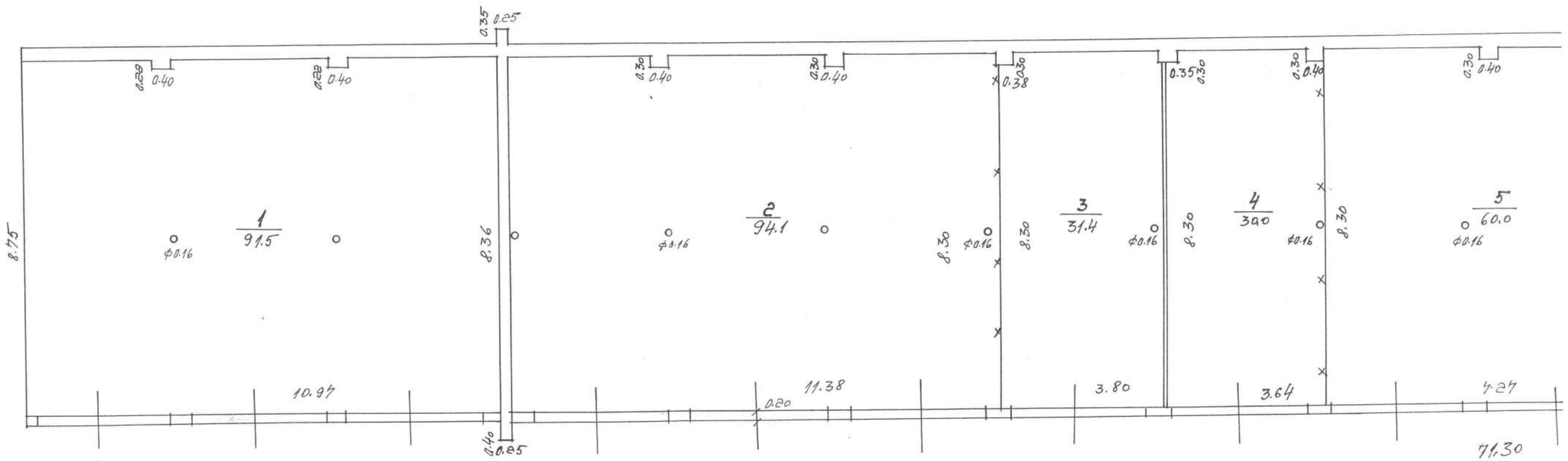

5/30

6/8

Vid. 3.80

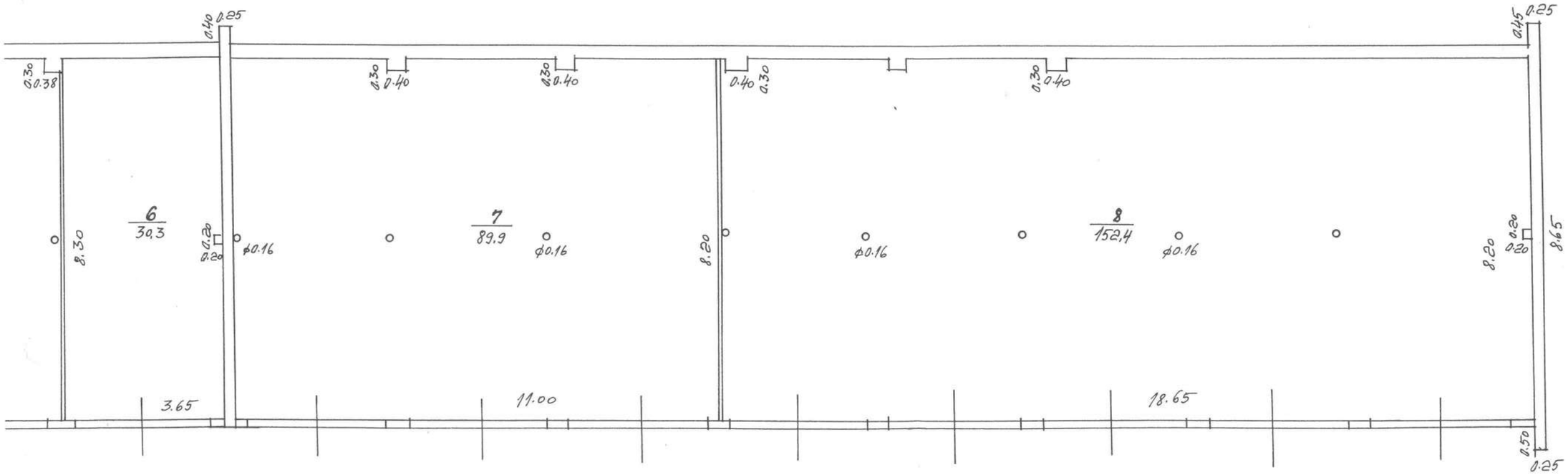

Kontrolleris-

4. 11. 1996 g.

Celšanas gads 1955.

10. 10. 2.Forma 97.

PAMATCELTNES KARTĪTE

Stāvu skaits 1

Nº pēc plāna 6

Īpašnieku kategorija P

INV. LIETA Nº IV-1553

Kapitālā grupa III

Pilsēta, pilsētciemats Ventspils rajons ciema padome mājas nos.

iela, prosp. Mālkaras mājas Nº 6/8 kvartāls Nº grupa Nº grunts

N=6 Garaža

I. Celtnes pamatdaļas, atsevišķo daļu un piebūvju laukumu un tilpumu aprēķināšana

Nr. vai lit. pēc plāna	Nosaukums	Laukuma aprēķinu formula pēc ārpuses izmēriem	Laukums kv. m.	Augstums	Tilpums kub. m.
6	Garāža	9,90×8,70+15,15×5,05+9,61×0,25+			
		+0,43×0,25+0,34×0,25+0,42×0,25+			
		+0,20×0,25+0,35×0,25+0,13×0,25	870,2	vid. 4,0	3481

II. Celtnes atsevišķo daļu (pagraba, puspagraba, mezonīna, jumta, stāva, piebūvju) tehniskais apraksts

Literi pēc plāna	Celtnes atsevišķo daļu nosaukums un nozīme	Konstruktīvo daļu apraksts							Elektr. apgaism.	Pārējie darbi	Nolietošanās %
		pamati	sienas	pārsegumi	grīdas	apdare	jumts	ailes			

III. Celtnes tehniskais apraksts

	Konstruktīvo daļu nosaukums	Konstruktīvo daļu apraksts (materiāls un konstrukcija)	Īpatnējs svars	Vērtības koeficients	Vērtējamās celtnes īpatn. svars	Nolietošanās %	Celtnes nolietošanās %
1	Pamati	betr.	8	1.0	8.0	40	3,2
2	Sienas un starpsienas	ķieģeļu, gāzbet., dēļu	20	1.0	20.0	40	8.0
3	Pārsegums	—	(17)	—	—	—	—
4	Jumts	gape	9	1.0	9.0	55	5.0
5	Grīdas	betona	15	1.0	15.0	50	7.5
6	Ailes	gar.	10	1.0	10.0	55	5.5
7	Apdare	—	(4)	—	—	—	—
8	Iekšējā san. tehn. iekārta	skat. IV nod.	15	1.0	15.0	40	6.0
9	Pārējie darbi	dažād.	2	1.0	2.0	55	1.1
10					79.0	46%	36,3

IV. Celtnes labierīcības (uzrādīt jā, nē)

Elektr. apgāsm.	Ūdensvads	Kanalizācija	Vannu skaits ar krāsniņām: malkas	Vannu skaits ar krāsniņām: gāzes	Siltumvads	Gāze	Telefons
1	2	3	4	5	6	7	8
ja							

Radio (trans)	Televīzija	Apkurināšana: krāsns	Apkurināšana: centrālā	Apkurināšana: kalorīferu	Apkurināšana: siltumvadu	Ventilācija	Lifti: pasažieru	Lifti: preču
9	10	11	12	13	14	15	16	17

	19 97. g. 10.11.	19___ g.
Izpildīja:		
Pārbaudīja:		

Izmaiņas ienestas

	19___ g.	19___ g.
Izpildīja:		
Pārbaudīja:		

V. Celtnes un tās atsevišķo daļu un piebūvju atjaunošanas un patreizējās vērtības aprēķins

Lit. Nr.	Celtnes daļu un piebūvju nosaukums	Cenu kārtojuma Nr. Tabules Nr.	1. kub. m. izmaksa	Vērtības koeficients	1. kub. m izmaksa pēc vērt. koef. piel.	Labojumu koeficients: dzīv. telpu vid. augst.	Labojumu koeficients: vid. dzīv. platība	Labojumu koeficients: 1. stāva telpu izliet.	Labojumu koeficients: ārējā apdare	Labojumu koeficients: labierīcības	Labojumu koeficients:	Kopējais labojumu koeficients	1. kub. m. izmaksa pēc koeficientu pielietošanas	Tilpums kub. m.	Atjaunošanas vērtība Ls (K=0,80 K=1,0 K=0,60)	Nolietošanās %	Nolietošanās Ls	Patreizējā vērtība Ls
5	6	7	8	9	10	11	12	13	14	15	16	17	18	19	20	21	22	23
6	Ārējā	19-66	13.13	0,79	10,37							1,0	10,37	348	14387,-	46	7990,-	9357,-

VO 189 30.08.94.

Plāna eksplikācija

Celtne Nr. 6 — —

4. 11. 96.

Rajons _____ Pilsēta Ventspils

Maskavas ielā Nr. 6/8 Pagasts _____

Ieraksta datums	Stāvi	Dzīvokļu vai telpu Nr.	Istabu Nr.	Istabu nosaukumi	Tumša, pustumša	Faktiskā istabu izlietošana	Laukums pēc iekšējiem izmēriem m²					Istabu iekš. augstums
							derīgais kopā	tai skaitā				
								apdzīvotais	garāža		palīgl-aukums	
1	2	3	4	5	6	7	8	9	10	11	12	13
11.96.	I		1	garāža	t.	gr.koz.	318.5		318.5			4.00
			2	—"—	"	—"—	58.7		58.7			
			3	—"—	"	—"—	183.3		183.3			
			4	—"—	"	—"—	245.4		245.4			
						Kopā:	805.9		805.9			

Izpildīja [signature] Pārbaudīja [signature]

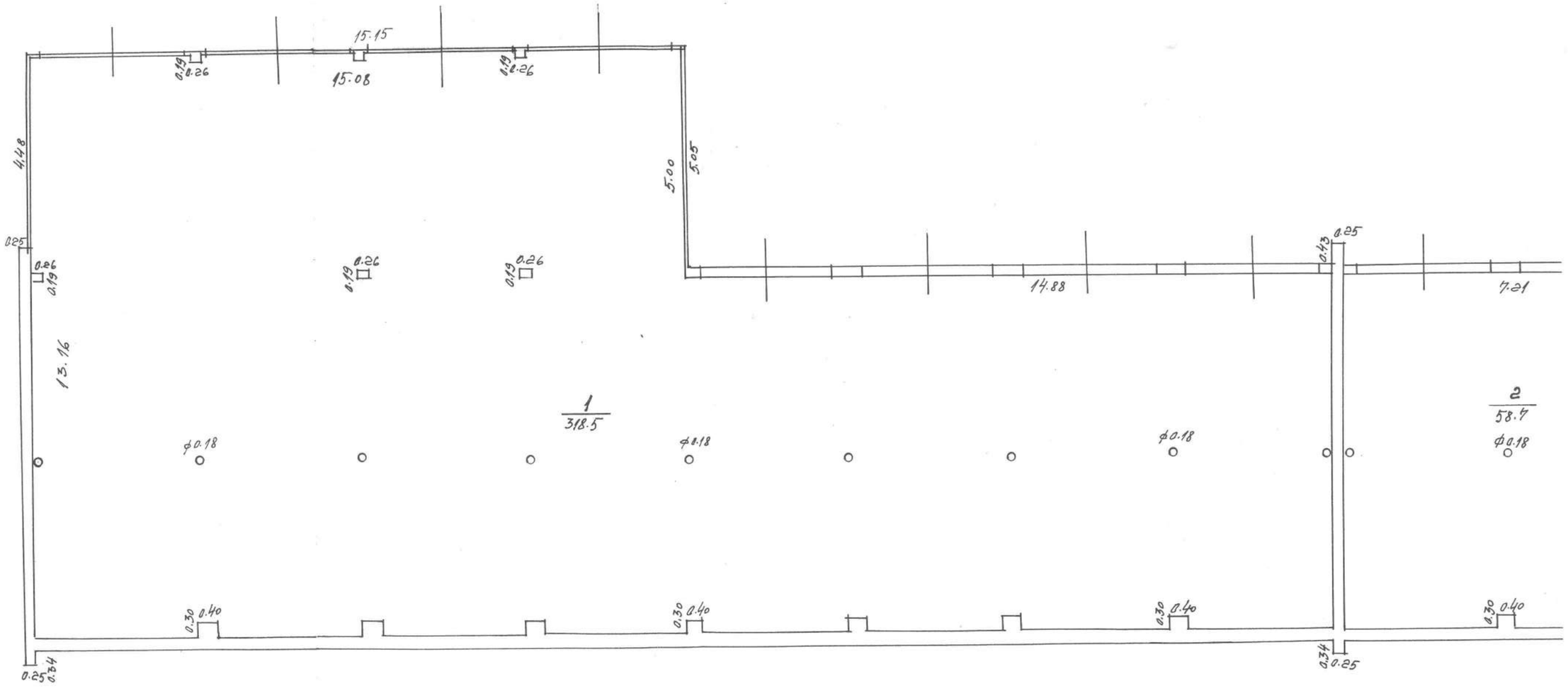
15.15
15.08
0.19
0.26
0.19
0.26
4.48
5.00
5.05
0.25
0.26
0.19
0.19
0.26
0.19
0.26
14.88
0.43
0.25
7.21
13.16
1
318.5
2
58.7
ϕ0.18
ϕ0.18
ϕ0.18
ϕ0.18
0.30
0.40
0.30
0.40
0.30
0.40
0.30
0.40
0.25
0.34
0.34
0.25

Ēkas stāvu plāns

Ceļmalas 6/33

VENTSPILS rajons

MASKAVAS 6/8

M 1:100 I stāvs H 4,00

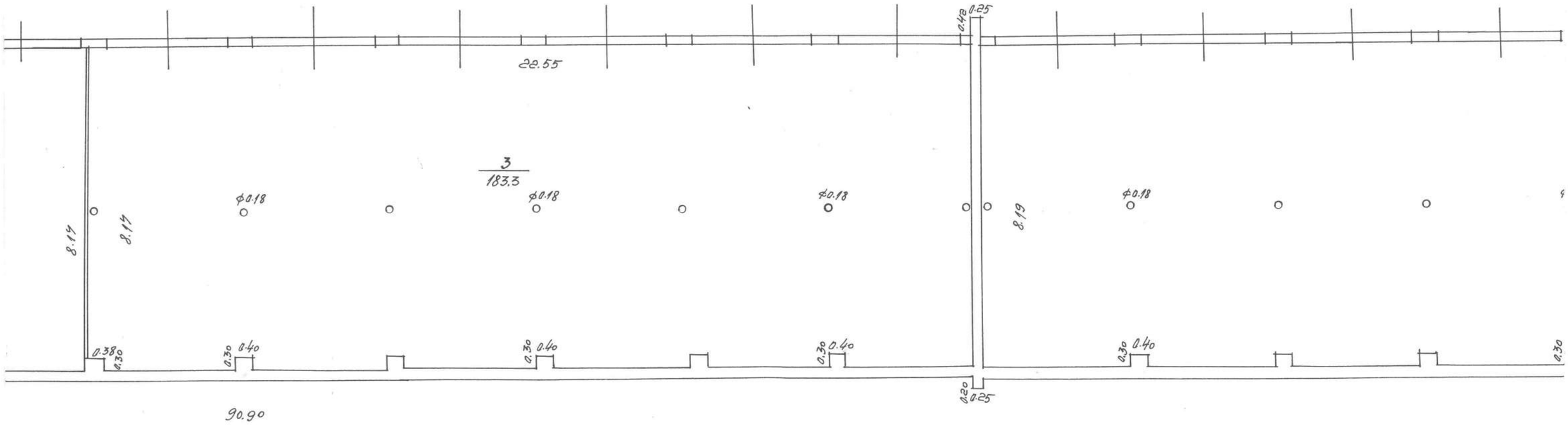

10. 11. 97.

Celšanas gads 1968.

2.Forma

PAMATCELTNES KARTĪTE

Īpašnieku kategorija P

Stāvu skaits 1

№ pēc plāna 7

INV. LIETA № IV-1553

Kapitālā grupa II

Pilsēta, pilsētciemats Valmiera rajons ciema padome māju nos.

iela, prosp. Maskavas mājas № 6/8 kvartāls № grupa № grunts

N: 7 Noliktava

I. Celtnes pamatdaļas, atsevišķo daļu un piebūvju laukumu un tilpumu aprēķināšana

Nr. vai lit. pēc plāna	Nosaukums	Laukuma aprēķinu formula pēc ārpuses izmēriem	Laukums kv. m.	Augstums	Tilpums kub. m.
7	Noliktava	17.42 × 5,98	104.2	3,50	365

II. Celtnes atsevišķo daļu (pagraba, puspagraba, mezonīna, jumta, stāva, piebūvju) tehniskais apraksts

Literi pēc plāna	Celtnes atsevišķo daļu nosaukums un nozīme	Konstruktīvo daļu apraksts							Elektr. apgaism.	Pārejie darbi	Nolietošanās %
		pamati	sienas	pārsegumi	grīdas	apdare	jumts	ailes			

$\frac{5,98}{46,8} = 13\%$

III. Celtnes tehniskais apraksts

	Konstruktīvo daļu nosaukums	Konstruktīvo daļu apraksts (materiāls un konstrukcija)	Īpatnējs svars	Vērtības koeficients	Vērtējamās celtnes īpatn. svars	Nolietošanās %	Celtnes nolietošanās %
1	Pamati	betons. lentu	15.	0,87	13,0	30	3,9
2	Sienas un starpsienas	ķieģeļu	38	0,87	33,1	35	11,6
3	Pārsegums	betona	13	1,0	13,0	35	4,6
4	Jumts	papes	6	1,0	6,0	40	2,4
5	Grīdas	betona	8	1,0	8,0	45	3,6
6	Ailes	parc.	7	1,0	7,0	45	3,2
7	Apdare	—	(3)	—	—	—	—
8	Iekšējā san. tehn. iekārta	elekt.	2	1,0	2,0	40	0,8
9	Pārējie darbi	važ.	8	1,0	8,0	45	3,6
10					97,0	35%	33,7

IV. Celtnes labierīcības (uzrādīt jā, nē)

Elektr. apgādāsm.	Ūdensvads	Kanalizācija	Vannu skaits ar krāsniņām: malkas	Vannu skaits ar krāsniņām: gāzes	Siltumvads	Gāze	Telefons
1	2	3	4	5	6	7	8
jā							

Radio (trans)	Televīzija	Apkurināšana: krāsns	Apkurināšana: centrālā	Apkurināšana: kaloriferu	Apkurināšana: siltumvadu	Ventilācija	Lifti: pasažieru	Lifti: preču
9	10	11	12	13	14	15	16	17

	1997. g. 10.11.	19___ g. _____
Izpildīja:		
Pārbaudīja:		

Izmaiņas ienestas

	19___ g. _____	19___ g. _____
Izpildīja:		
Pārbaudīja:		

V. Celtnes un tās atsevišķo daļu un piebūvju atjaunošanas un patreizējās vērtības aprēķins

Lit. Nr.	Celtnes daļu un piebūvju nosaukums	Cenu krājuma Nr. Tabules Nr.	1. kub. m. izmaksa	Vērtības koeficients	1. kub.m izmaksa pēc vērt. koef. pel.	Labojumu koeficients: dzīv. telpu vid. augst.	Labojumu koeficients: vid. dzīv. platība	Labojumu koeficients: 1. stāva telpu izlietn.	Labojumu koeficients: ārējā apdare	Labojumu koeficients: labiekārtības	Labojumu koeficients:	Kopējais labojumu koeficients	1. kub. m. izmaksa pēc koeficientu pielietošanas	Tilpums kub. m.	Atjaunošanas vērtība Ls	Nolietošanās %	Nolietošanās Ls	Patreizējā vērtība Ls
5	6	7	8	9	10	11	12	13	14	15	16	17	18	19	20	21	22	23
4	Mājas	18-8	26,15	0,97	25,37							1,0	25,37	365	4445,-	35	1556,-	2889,-

5. forma/ Форма № 5

Plāna eksplikācija — Экспликация плана

Строение № 7/25

Rajons / Район _____ Pilsēta / Город Ventspils Grupa / Группа 5. 11. 96.

Grunts / Грунт _____

Markavas iela Nr. 6/8
по улице

Ieraksta datums / Дата записи	Stāvi / Этажи	Dzīvokļu vai telpu Nr / № квартир или помещений	Istabu Nr. / № комнат	Istabu nosaukumi / Наименование комнат	Tumša, pustumša / Темная, полутемная	Faktiskā istabu izlietošana / Фактическое использование комнат	Laukums pēc iekšējiem izmēriem m² / Площадь по внутр. обмеру в м² — derīgais kopā / общ. полезн.	apdzīvotais / жилая	mokošā		palīglaukums / служебная	Istabu iekš. augstums no grīdas līdz griestiem / Высота комнат от пола до потолка
1	2	3	4	5	6	7	8	9	10	11	12	13
5.11.96.	I		1	mokošā	g.	p.moz.	41.9		41.9			3.25
			2	—"—	f.	—"—	10.9		10.9			
			3	—"—	4	—"—	13.8		13.8			
			4	—"—	4	—"—	19.6		19.6			
						Kopā:	86.2		86.2			

Inventarizators / Инвентаризатор _____ Inž.- kontrolieris / Инж.-контролер _____

П/о «П» Вентспилская тип. а4 336 20.000 03 03 89

Stāvu plāns — Ēkas plāns

7/~~35~~

5. 11. 96.

город (поселок) Ventspils

улица Maskavas iela № 6/8

I Stāvs-Этаж

H= ~~2.35~~ 3.25

Logi Окна 1.10×1.35;

Durvis Двери 1.00×1.90;

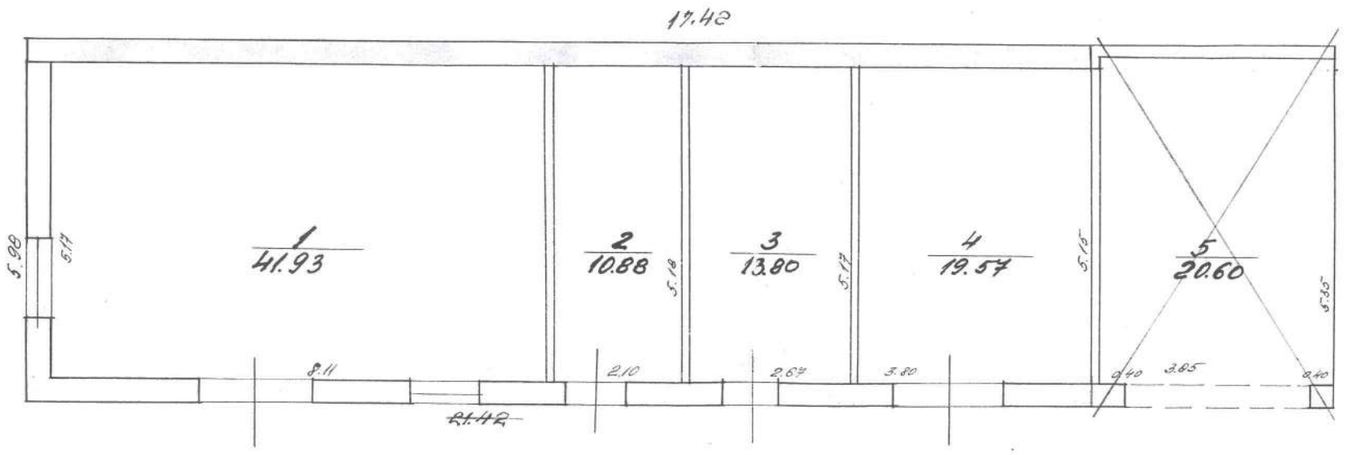

Mērogs: 1 = 1

25. II

70.

Plāna eksplikācija

Celtne Nr. 8 — 5. 11. 96.

N:8 Garāža

Rajons _____ Pilsēta Ventspils

Meskaras ielā Nr. 6/8 Pagasts _____

Ieraksta datums	Stāvi	Dzīvokļu vai telpu Nr.	Istabu Nr.	Istabu nosaukumi	Tumša, pustumša	Faktiskā istabu izlietošana	Laukums pēc iekšējiem izmēriem m²					Istabu ieks. augstums
							derīgais kopā	tai skaitā				
								apdzīvotais	garāža		palīgl-aukums	
1	2	3	4	5	6	7	8	9	10	11	12	13
5.11.96.	I		1	garāža	t.	gr.uz.	32.3		32.3			vid. 4.0
			2	—"—	"	—"—	63,3		63,3			
			3	—"—	"	—"—	59.9		59,9			
			4	—"—	"	—"—	34,7		34,7			
						Kopā:	190,2		190,2			
pēl.	A8		1	garāža	t.	gr.uz.	52.8		52.8			vid. 4.0
			2	kolikt.	"	—"—	7.8				7.8	
						Kopā:	60.6		52.8		7.8	
					Pamīšam kopā:		250,8		243.0		7.8	

Izpildīja _____ Pārbaudīja _____

Celšanas gads 1968. 10. 11. 97.

2.Forma

PAMATCELTNES KARTĪTE

Stāvu skaits 1

Nº pēc plāna 8

Īpašnieku kategorija P

Kapitālā grupa III

INV. LIETA Nº IV – 1553

Pilsēta, pilsētciemats Aizkraukle rajons ciema padome mājas nos.

iela, prosp. Maskavas mājas Nº 6/8 kvartāls Nº grupa Nº grunts

I. Celtnes pamatdaļas, atsevišķo daļu un piebūvju laukumu un tilpumu aprēķināšana

Nr. vai lit. pēc plāna	Nosaukums	Laukuma aprēķinu formula pēc ārpuses izmēriem	Laukums kv. m.	Augstums	Tilpums kub. m.
8	Garāža	24,17×8,50+0,40×0,40+0,40×0,32	205,7	4,0	823
A8	—"—	7,30 × 8,50	62,0	4,0	248
		Kopā:	267,7		1071

II. Celtnes atsevišķo daļu (pagraba, puspagraba, mezonīna, jumta, stāva, piebūvju) tehniskais apraksts

Literi pēc plāna	Celtnes atsevišķo daļu nosaukums un nozīme	Konstruktīvo daļu apraksts							Elektr. apgaism.	Pārējie darbi	Nolietošanās %
		pamati	sienas	pārsegumi	grīdas	apdare	jumts	ailes			

$\frac{8.50}{65.34} = 13\%$

III. Celtnes tehniskais apraksts

	Konstruktīvo daļu nosaukums	Konstruktīvo daļu apraksts (materiāls un konstrukcija)	Īpatnējais svars	Vērtības koeficients	Vērtējamās celtnes īpatn. svars	Nolietošanās %	Celtnes nolietošanās %
1	Pamati	betr.	13	0.87	11.3	45	5.1
2	Sienas un starpsienas	gāzbet.	28	0.87	24.4	45	11.0
3	Pārsegums	stāvu	10	1.0	10.0	50	5.0
4	Jumts	māpe	7	1.0	7.0	50	3,5
5	Grīdas	betona	8	1.0	8.0	50	4.0
6	Ailes	par.	9	1.0	9.0	50	4.5
7	Apdare	—	(5)	—	—	—	—
8	Iekšējā san. tehn. iekārta	skat. IV nod.	16	1.0	16.0	40	6.4
9	Pārējie darbi	dažādi	4	1.0	4.0	50	2.0
10					89,7	46%	41.5

IV. Celtnes labierīcības (uzrādīt jā, nē)

Elektr. apgādāsm.	Ūdensvads	Kanalizācija	Vannu skaits ar krāsniņām: malkas	Vannu skaits ar krāsniņām: gāzes	Siltumvads	Gāze	Telefons
1	2	3	4	5	6	7	8
jā							

Radio (trans)	Televīzija	Apkurināšana: krāsnis	Apkurināšana: centrālā	Apkurināšana: kaloriferu	Apkurināšana: siltumvadu	Ventilācija	Lifti: pasažieru	Lifti: preču
9	10	11	12	13	14	15	16	17

	19 97. g. 10. 11.	19___ g.
Izpildīja:		
Pārbaudīja:		

Izmaiņas ienestas

	19___ g.	19___ g.
Izpildīja:		
Pārbaudīja:		

VO 189 30.08.94.

V. Celtnes un tās atsevišķo daļu un piebūvju atjaunošanas un patreizējās vērtības aprēķins

Lit. Nr.	Celtnes daļu un piebūvju nosaukums	Cenu kārājuma Tabulas Nr.	1. kub. m. izmaksa	Vērtības koeficients	1. kub. m. izmaksa pēc vērt. koef. pēl	Labojumu koeficients: Pārejas no III uz IV K.=0,8	Labojumu koeficients: labiekārtības	Labojumu koeficients: ārējā apdare	Labojumu koeficients: 1. stāva telpu izliet.	Labojumu koeficients: vid. dzīv. platība	Labojumu koeficients: dzīv. telpu vid. augst.	Korpējais labojumu koeficients	1. kub. m. izmaksa pēc koeficientu pielietošanas	Tilpums kub. m.	Atjaunošanas vērtība Ls K=0,80 K=1,0 K=0,60	Nolietošanās %	Nolietošanās Ls	Patreizējā vērtība Ls
5	6	7	8	9	10							17	18	19	20	21	22	23
8	Dažādi	19-66	21.23	0,90	19,11							1.0	19.11	823	7549,-	46	3473,-	4076,-
Ap	— " —	19,66	25.03	0,64	16,02							0.78	12.50	248	1488,-	47	699,-	789,-
													Lapā:		9037,-		4172,-	4865,-

$\frac{17.0}{31.6} = 54\%$

Veidlapa Nr. 2-a/Форма № 2-а

PIELIKUMS PAMATCELTNEI
ПРИЛОЖЕНИЕ К ОСНОВНОМУ СТРОЕНИЮ № 8/34

Nr. vai liters / № или литер: A8
pēc plāna — по плану

Grupa (kvartāls) / Группа (квартал):
Grunts (fonds) / Грунт (фонд):
19 96. g./г. «27» 12.

Valmiera rajons / район Valmieras ielā Nr. / улица № 6/8

1. Celšanas gads / Год постройки: 1968.
2. Stāvu skaits / Этажность: 1
3. Celtnes kvalitāte / Качество строения: par.
4. Kapitālā grupa / Группа капитальности: V
5. Vid. dzīvokļa platība / Средняя жилая площадь:
6. Vid. dzīvokļa augstums / Средняя высота квартиры:
7. 1. stāva izlietošana / Использование I этажа: garāža
8. Labierīcības / Благоустройство: elekt.

Nr. pēc kārtas / Порядковый №	Konstruktīvo daļu nosaukums / Наименование конструктивных элементов	Konstruktīvo daļu apraksts (materiāls un konstrukcija) / Характеристика конструктивных элементов (материал и конструкция)	Tehniskā stāvokļa apraksts / Техническое состояние элементов	Īpatnējais svars / Удельный вес	Vērtības koeficients / Ценностный коэффициент	Vērtējamās celtnes īpatn. sv. / Удельный вес оценив. строен	Nolietošanās % / % износа	Celtnes nolietošanās % (7×8) / % износа строения (7×8)
1	2	3	4	5	6	7	8	9
1	Pamati / Фундамент	betona 54%		17	0.46	7.8	50	3,9
2	Sienas un starp sienas — Стены и перегородки	stāvu		30	0.46	13.8	50	6.9
3	Pārsegumi / Перекрытия	—		(6)	—	—	—	—
4	Jumts / Кровля	māpe		7	1.0	7.0	50	3,5
5	Grīdas / Полы	betona		7	1.0	7.0	50	3,5
6	Ailes / Проемы	parāmtās		6	1.0	6.0	50	3.0
7	Apdare / Отделка	—		(5)	—	—	—	—
8	Pārējie darbi / Прочие работы	dažādi		4	1.0	4.0	50	2.0
9	Iekšējā san. tehn. iekārta / Внутренние санитарно-технич. устройства	elekt.		18	1.0	18.0	40	7.2
10								
11								
12								
		Kopā — Итого		100		63,6		30.0

Nolietošanās % uz 100 pēc formulas / % износа, приведенный к 100 по формуле $= \frac{\text{nolietošanās \% (aile 9)} \times 100 \text{ \% износа (гр. 9)} \times 100}{\text{īpatnējais svars (aile 7) / удельный вес (гр. 7)}} = 47\%$

Tehnikis inventarizators / Техник-инвентаризатор

Inženieris kontrolieris / Инженер-контролёр

Priekšnieks / Начальник

11 тип. г. Цаугавпилс 5960 50.000

Ēkas stāva plāns

Celtne Nr. 8

VENTSPILS pilsēta rajons

MASKAVAS iela Nr. 6/8

M 1:100 I stāva H vid. 4.0

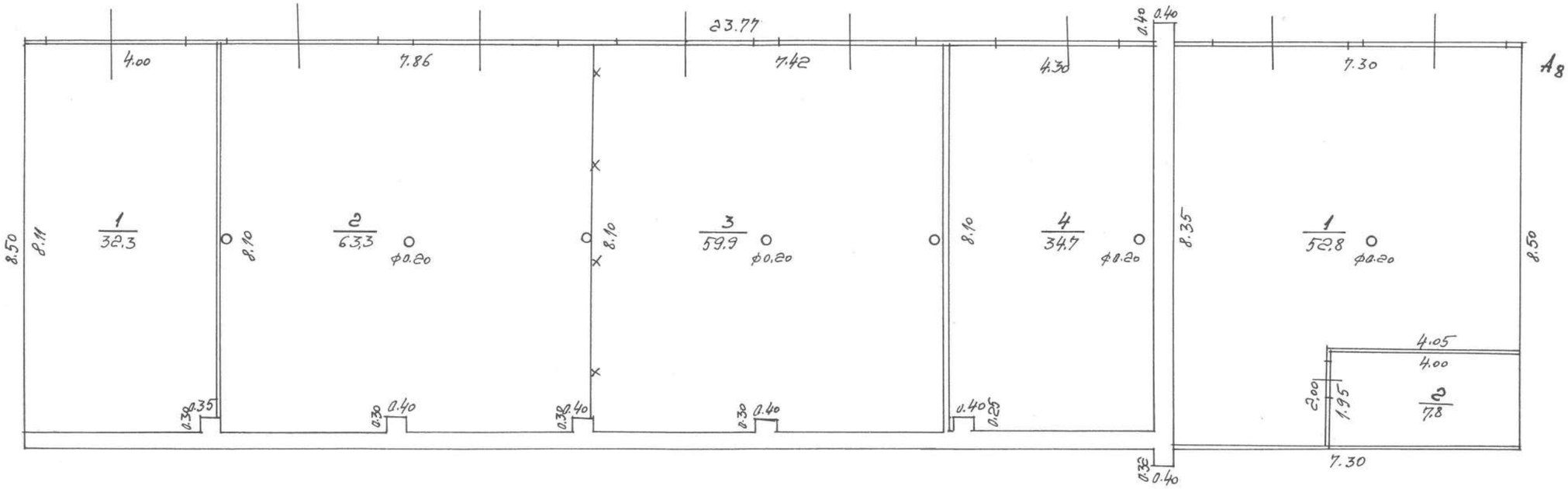

Inventarizators-

Rasētājs-

Kontrolieris-

5. " 11. 1996. g.

10. 11. 97.

Celšanas gads 1968.

2.Forma

PAMATCELTNES KARTĪTE

Īpašnieku kategorija P

Stāvu skaits 1

Nº pēc plāna 9

INV. LIETA Nº IV-1553

Kapitālā grupa II

Pilsēta, pilsētciemats Ventspils rajons ciema padome mājas nos.

iela, prosp. Maskavas mājas Nº 6/8 kvartāls Nº grupa Nº grunts

N.9 Noliktava

I. Celtnes pamatdaļas, atsevišķo daļu un piebūvju laukumu un tilpumu aprēķināšana

Nr. vai lit. pēc plāna	Nosaukums	Laukuma aprēķinu formula pēc ārpuses izmēriem	Laukums kv. m.	Augstums	Tilpums kub. m.
9	Noliktava	5,25×8,85+0,25×0,50+0,47×0,25	46,7	3,85	180

II. Celtnes atsevišķo daļu (pagraba, puspagraba, mezonīna, jumta, stāva, piebūvju) tehniskais apraksts

Literi pēc plāna	Celtnes atsevišķo daļu nosaukums un nozīme	Konstruktīvo daļu apraksts							Elektr. apgaism.	Pārējie darbi	Nolietošanās %
		pamati	sienas	pārsegumi	grīdas	apdare	jumts	ailes			

III. Celtnes tehniskais apraksts

	Konstruktīvo daļu nosaukums	Konstruktīvo daļu apraksts (materiāls un konstrukcija)	Īpatnējs svars	Vērtības koeficients	Vērtējamās celtnes īpatn.svars	Nolietošanās %	Celtnes nolietošanās %
1	Pamati	bet. lentr.	15	1.0	15,0	35	5,2
2	Sienas un starpsienas	ķieģeļu	38	1.0	38,0	35	13,3
3	Pārsegums	bet.	13	1.0	13,0	35	4,6
4	Jumts	šifers	6	1.0	6.0	45	2,7
5	Grīdas	betona	8	1.0	8.0	45	3,6
6	Ailes	koks.	7	1.0	7.0	45	3,2
7	Apdare	— " —	3	1.0	3.0	50	1,5
8	Iekšējā san. tehn. iekārta	—	(2)	—	—	—	—
9	Pārējie darbi	dažād.	8	1.0	8.0	45	3,6
10					98.0	38%	37,7

IV. Celtnes labierīcības (uzrādīt jā, nē)

Elektr. apgādes	Ūdensvads	Kanalizācija	Vannu skaits ar krāsniņām: malkas	Vannu skaits ar krāsniņām: gāzes	Siltumvads	Gāze	Telefons
1	2	3	4	5	6	7	8

Radio (trans)	Televīzija	Apkurināšana: krāsns	Apkurināšana: centrālā	Apkurināšana: kalorīferu	Apkurināšana: siltumvadu	Ventilācija	Lifti: pasažieru	Lifti: preču
9	10	11	12	13	14	15	16	17

	19 97. g. 10. 11.	19___ g. _____
Izpildīja:	[signature]	
Pārbaudīja:	[signature]	

Izmaiņas ienestas

	19___ g. _____	19___ g. _____
Izpildīja:		
Pārbaudīja:		

V. Celtnes un tās atsevišķo daļu un piebūvju atjaunošanas un patreizējās vērtības aprēķins

Lit. Nr.	Celtnes daļu un piebūvju nosaukums	Cenu krājuma Nr. Tabulas Nr.	1. kub. m. izmaksa	Vērtības koeficients	1. kub.m izmaksa pēc vērt. koef. pēl.	Labojumu koeficients: dzīv. telpu vid. augst.	Labojumu koeficients: vid. dzīv. platība	Labojumu koeficients: 1. stāva telpu izlieto.	Labojumu koeficients: ārējā apdare	Labojumu koeficients: labiekārtoties	Labojumu koeficients:	Kopējais labojumu koeficients	1. kub. m. izmaksa pēc koeficientu pielietošanas	Tilpums kub. m.	Atjaunošanas vērtība Ls (K=0,80 K=1,0 K=0,6 e)	Nolietošanās %	Nolietošanās Ls	Patreizējā vērtība Ls
5	6	7	8	9	10	11	12	13	14	15	16	17	18	19	20	21	22	23
9	Dārzīt.	18-8	26,15	0,98	25,63							1.0	25,63	180	2214,-	38	841,-	1373,-

VO 189 30.08.94.

5. forma/ Форма № 5

Plāna eksplikācija — Экспликация плана

Строение № 9/35

Rajons / Район _____ Pilsēta / Город Ventspils Grupa / Группа _____

Grunts / Грунт 5. 11. 96.

Maskavas iela Nr. 6/8
по улице

Ieraksta datums / Дата записи	Stāvi / Этажи	Dzīvokļu vai telpu Nr / № квартир или помещений	Istabu Nr. / № комнат	Istabu nosaukumi / Наименование комнат	Tumša, pustumša / Темная, полутемная	Faktiskā istabu izlietošana / Фактическое использование комнат	Laukums pēc iekšējiem izmēriem m² / Площадь по внутр. обмеру в м²					Istabu iekš. augstums no grīdas līdz griestiem / Высота комнат от пола до потолка
							derīgais kopā / общ. полезн.	apdzīvotais / жилая			palīglaukums / служебная	
								в том числе				
									molākt.			
1	2	3	4	5	6	7	8	9	10	11	12	13
5.11.96.	I		1	molākt.	j.	p.kuz.	36,7		36,7			3,65

Inventarizators / Инвентаризатор _____ Inž.- kontrolieris / Инж.-контролер _____

П/о «П» Вентспилская тип. а4 336 20.000 03 03 89

Ēkas skiču plāns

Cēlonis 9/35

VENTSPILS pilsēta rajons

MASKAVAS iela 6/8

M 1:100 1. stāvs 3.65

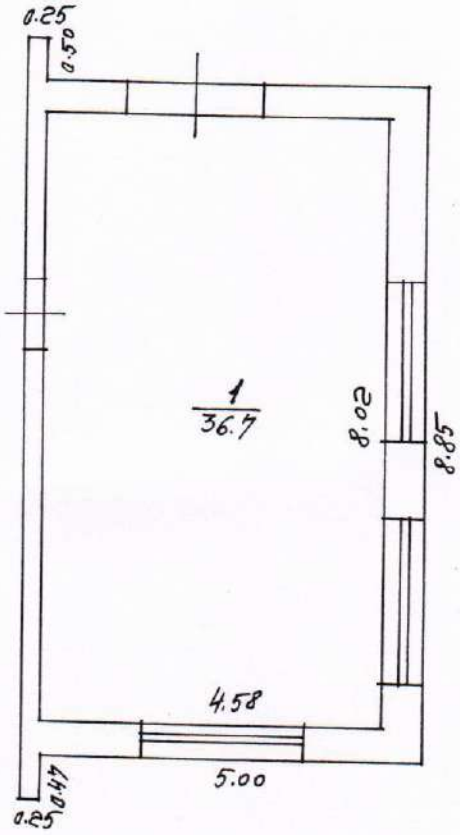

Inventarizators

10. 11. 97.

Celšanas gads _____

2.Forma

PAMATCELTNES KARTĪTE

Stāvu skaits 2

Nº pēc plāna 10

Īpašnieku kategorija P

INV. LIETA Nº IV-1553

Kapitālā grupa II

Pilsēta, pilsētciemats Ventspils rajons ciema padome māju nos.

iela, prosp. Skaskaras mājas Nº 6/8 kvartāls Nº _____ grupa Nº _____ grunts _____

N: 10 NOLIKTAVA

I. Celtnes pamatdaļas, atsevišķo daļu un piebūvju laukumu un tilpumu aprēķināšana

Nr. vai lit. pēc plāna	Nosaukums	Laukuma aprēķinu formula pēc ārpuses izmēriem	Laukums kv. m.	Augstums	Tilpums kub. m.
10	Noliktava	19,08 × 9,30	177,4	6,90	1224

II. Celtnes atsevišķo daļu (pagraba, puspagraba, mezonīna, jumta, stāva, piebūvju) tehniskais apraksts

Literi pēc plāna	Celtnes atsevišķo daļu nosaukums un nozīme	Konstruktīvo daļu apraksts							Elektr. apgaism.	Pārējie darbi	Nolietošanās %
		pamati	sienas	pārsegumi	grīdas	apdare	jumts	ailes			

III. Celtnes tehniskais apraksts

	Konstruktīvo daļu nosaukums	Konstruktīvo daļu apraksts (materiāls un konstrukcija)	Īpatnējs svars	Vērtības koeficients	Vērtējamās celtnes īpatn.svars	Nolietošanās %	Celtnes nolietošanās %
1	Pamati	betons. centr.	13	1,0	13,0	10	1,3
2	Sienas un starpsienas	ķieģeļu	35	1,0	35,0	10	3,5
3	Pārsegums	dz.-bet.	15	1,0	15,0	10	1,5
4	Jumts	šīfers	7	1,0	7,0	20	1,4
5	Grīdas	betona	7	1,0	7,0	20	1,4
6	Ailes	koks.	8	1,0	8,0	20	1,6
7	Apdare	-"-	4	1,0	4,0	20	0,8
8	Iekšējā san. tehn. iekārta	skat. IV nod.	3	1,0	3,0	20	0,6
9	Pārējie darbi	važ.	8	1,0	8,0	20	1,6
10					100,0	14%	13,7

IV. Celtnes labierīcības (uzrādīt jā, nē)

Elektr. apgāde	Ūdensvads	Kanalizācija	Vannu skaits ar krāsniņām: malkas	Vannu skaits ar krāsniņām: gāzes	Siltumvads	Gāze	Telefons
1	2	3	4	5	6	7	8
jā							

Radio (trans)	Televīzija	Apkurināšana: krāsns	Apkurināšana: centrālā	Apkurināšana: kaloriferu	Apkurināšana: siltumvadu	Ventilācija	Lifti: pasažieru	Lifti: preču
9	10	11	12	13	14	15	16	17
			jā			jā		

	19 97. g. 10. 11.	19___ g.
Izpildīja:		
Pārbaudīja:		

Izmaiņas ienestas

	19___ g.	19___ g.
Izpildīja:		
Pārbaudīja:		

V. Celtnes un tās atsevišķo daļu un piebūvju atjaunošanas un patreizējās vērtības aprēķins

Lit. Nr.	Celtnes daļu un piebūvju nosaukums	Cenu krājuma Nr. Tabulas Nr.	1. kub.m. izmaksa	Vērtības koeficients	1. kub.m izmaksa pēc vērt. koef. pel.	Labojumu koeficients: dzīv. telpu vid. augst.	Labojumu koeficients: vid. dzīv. platība	Labojumu koeficients: 1. stāva telpu izlietn.	Labojumu koeficients: ārējā apdare	Labojumu koeficients: labierīcības	Labojumu koeficients: par II stāvu	Kopējais labojumu koeficients	1. kub. m. izmaksa pēc koeficientu pielietošanas	Tilpums kub. m.	Atjaunošanas vērtība Ls (K=0,80 K=1,0 K=0,60)	Nolietošanās %	Nolietošanās Ls	Patreizējā vērtība Ls
5	6	7	8	9	10	11	12	13	14	15	16	17	18	19	20	21	22	23
10	Mājas	18-8	21,60	1,0	21,60						0,95	0,95	20,52	1224	12056,-	14	1688,-	10368,-

VO 189 30.08.94.

Plāna eksplikācija

Celtne Nr. 10

Rajons _____ Pilsēta Ventspils

Skolas ielā Nr. 6/8 Pagasts _____

Ieraksta datums	Stāvi	Dzīvokļu vai telpu Nr.	Istabu Nr.	Istabu nosaukumi	Tumša, pustumša	Faktiskā istabu izlietošana	Laukums pēc iekšējiem izmēriem m²					Istabu iekš. augstums
							derīgais kopā	tai skaitā				
								Kāpn. telpa	Jar.	mol.	palīgaukums	
1	2	3	4	5	6	7	8	9	10	11	12	13
11.96.	I		1	mol.kt.	t.	p.kor.	45.4			45.4		3,50
			2	garāža	"	—"—	27.0		27.0			
			3	—"—	"	—"—	60,9		60,9			
				I stāvs		Kopā:	133,3		87.9	45.4		
	II		1	mol.kt.	g.	p.kor.	124.3			124.3		2.90
			2	kant.t.	"	—"—	9,7	9,7				
			3	gait.	p.t.	—"—	6.2				6,2	
				II stāvs		Kopā:	140,2	9.7		124.3	6,2	
	I		A	kāpnes t.	g.	p.kor.	9.6				9.6	
				Ēkas		Kopā:	283.1	9.7	87.9	169,7	15,8	

Izpildīja [signature] Pārbaudīja [signature]

Ēkas stāva plāns

10

VENTSPILS rajons

MASKAVAS 6/8

2. 2.90

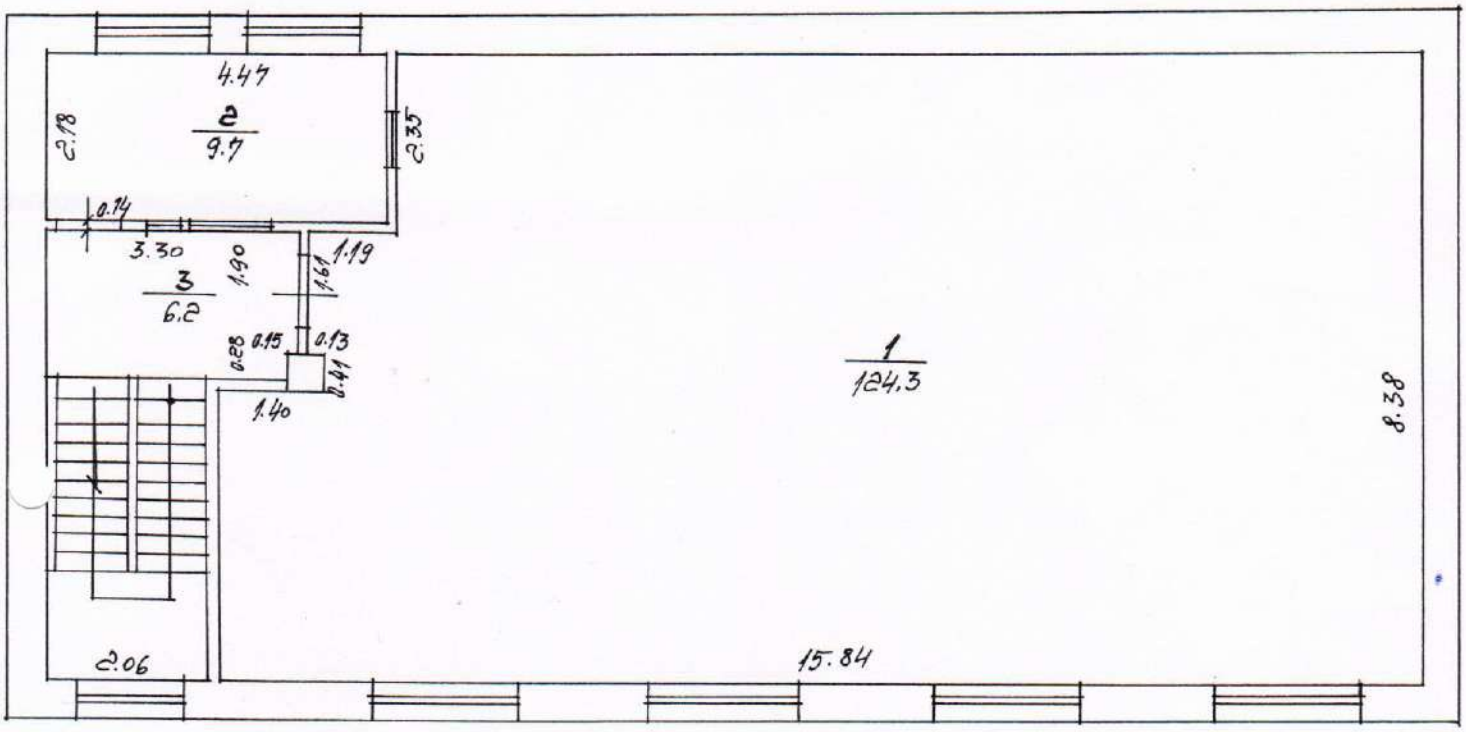

Inventarizators-

Pretāsis

Ēkas stāva plāns

Celtne Nr. 10

VENTSPILS pilsētā rajonā

MASKAVAS ielā Nr. 6/8

M 1 : 100 1. stāva H

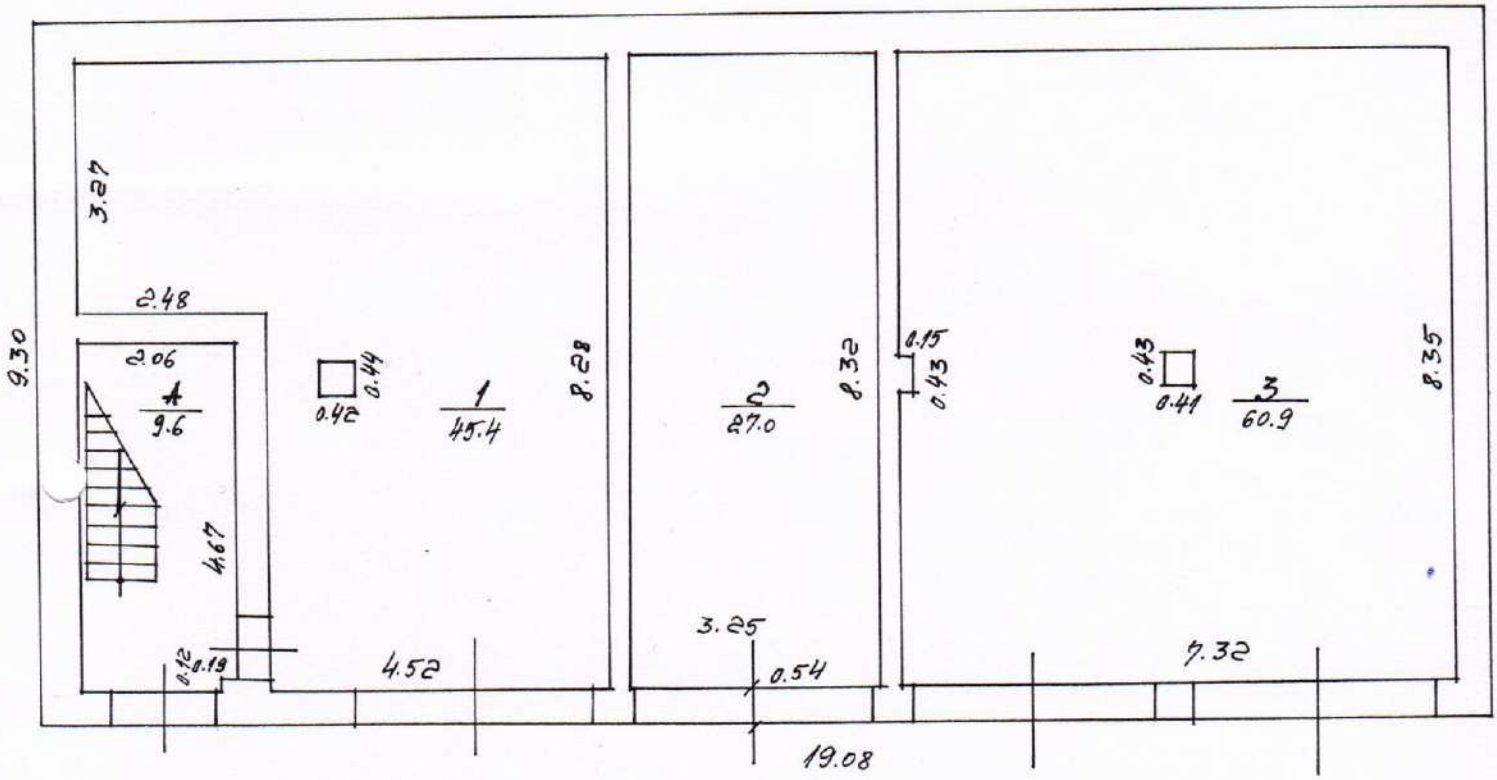

inventarizators-

Celšanas gads 1968.

10. 11. 97.

2.Forma

N-11 Garāža

PAMATCELTNES KARTĪTE

Stāvu skaits 1

Nº pēc plāna 11

Īpašnieku kategorija P

Kapitālā grupa III

INV. LIETA Nº IV-1553

Pilsēta, pilsētciemats Aizkraukle rajons ciema padome māju nos.

iela, prosp. Maskavas mājas Nº 6/8 kvartāls Nº grupa Nº grunts

I. Celtnes pamatdaļas, atsevišķo daļu un piebūvju laukumu un tilpumu aprēķināšana

Nr. vai lit. pēc plāna	Nosaukums	Laukuma aprēķinu formula pēc ārpuses izmēriem	Laukums kv. m.	Augstums	Tilpums kub. m.
11	Garāža	$\frac{30,15+30,23}{2} \times \frac{8,47+8,29}{2} + 0,50 \times 0,25 +$			
		$+ \frac{24,80+23,30}{2} \times 8,29 + 0,25 \times 0,40 + 0,48 \times 0,25$	452,7	3,55	1607

II. Celtnes atsevišķo daļu (pagraba, puspagraba, mezonīna, jumta, stāva, piebūvju) tehniskais apraksts

Literi pēc plāna	Celtnes atsevišķo daļu nosaukums un nozīme	Konstruktīvo daļu apraksts							Elektr. apgaism.	Pārējie darbi	Nolietošanās %
		pamati	sienas	pārsegumi	grīdas	apdare	jumts	ailes			

$\frac{8.47}{125.24} = 7\%$

III. Celtnes tehniskais apraksts

	Konstruktīvo daļu nosaukums	Konstruktīvo daļu apraksts (materiāls un konstrukcija)	Īpatnējs svars	Vērtības koeficients	Vērtējamās celtnes īpatn.svars	Nolietošanās %	Celtnes nolietošanās %
1	Pamati	lentr.	1,0	0,93	9,3	45	4,2
2	Sienas un starpsienas	kiģeļu, gāzbet.	2,5	0,93	23,2	45	10,4
3	Pārsegums	betona	1,3	1,0	13,0	55	7,2
4	Jumts	pape	0,8	1,0	8,0	55	4,4
5	Grīdas	betona	1,2	1,0	12,0	55	6,6
6	Ailes	koks.	1,0	1,0	10,0	55	5,5
7	Apdare	—	(5)	—	—	—	—
8	Iekšējā san. tehn. iekārta	skat. IV ned.	1,5	1,0	15,0	45	6,8
9	Pārējie darbi	dažād.	0,2	1,0	2,0	55	1,1
10					92,5	50%	46,2

IV. Celtnes labierīcības (uzrādīt jā, nē)

Elektr. apgāsn.	Ūdensvads	Kanalizācija	Vannu skaits ar krāsniņām: malkas	Vannu skaits ar krāsniņām: gāzes	Siltumvads	Gāze	Telefons
1	2	3	4	5	6	7	8
ja							

Radio (trans)	Televīzija	Apkurināšana: krāsns	Apkurināšana: centrālā	Apkurināšana: kalorīferu	Apkurināšana: siltumvadu	Ventilācija	Lifti: pasažieru	Lifti: preču
9	10	11	12	13	14	15	16	17

	19 97. g. 10.11.	19___ g. _____
Izpildīja:		
Pārbaudīja:		

Izmaiņas ienestas

	19___ g. _____	19___ g. _____
Izpildīja:		
Pārbaudīja:		

V. Celtnes un tās atsevišķo daļu un piebūvju atjaunošanas un patreizējās vērtības aprēķins

Lit. Nr.	Celtnes daļu un piebūvju nosaukums	Cauruļvada kāju Nr. Tabules Nr.	I. kub. m. izmaksa	Vērtības koeficients	I. kub.m izmaksa pēc vērt. koef. pēl.	Labojumu koeficients: dzīv. telpu vid augst.	Labojumu koeficients: vid. dzīv. platība	Labojumu koeficients: I. stāva telpu izlieto.	Labojumu koeficients: ārējā apdare	Labojumu koeficients: labierīcības	Labojumu koeficients:	Kopējais labojumu koeficients	I. kub. m. izmaksa pēc koeficientu pielietošanas	Tilpums kub. m.	Atjaunošanas vērtība Ls	Nolietošanās %	Nolietošanās Ls	Patreizējā vērtība Ls
5	6	7	8	9	10	11	12	13	14	15	16	17	18	19	20	21	22	23
11	garāža	19-66	16,20	0,92	14,90							1,0	14,90	1604	11493,-	50	5746,-	5747,-

VO 189 30.08.94.

Plāna eksplikācija

Celtne Nr. 11

4. 11. 96.

Rajons _____ Pilsēta Daugavpils

Maskavas ielā Nr. 6/8 Pagasts _____

Ieraksta datums	Stāvi	Dzīvokļu vai telpu Nr.	Istabu Nr.	Istabu nosaukumi	Tumša, pustumša	Faktiskā istabu izlietošana	Laukums pēc iekšējiem izmēriem m² derīgais kopā	tai skaitā apdzīvotais	tai skaitā grāda	tai skaitā palīgl-aukums	Istabu iekš. augstums
1	2	3	4	5	6	7	8	9	10	11	12	13
1.11.96.	I		1	grāmata	t.	p. nos.	235,7		235,7			vid. 3,40
			2	— " —	"	— " —	90,0		90,0			
			3	— " —	"	— " —	94,7		94,7			
						Kopā:	420.4		420,4			

Izpildīja [signature] Pārbaudīja [signature]

Ēkas stāva plāns

Caltna Nr. 11/31

JENTSPILS pilsētā rajonā

MASKAVAS ielā Nr. 6/8

M 1:100 I stāvs H vid. 3.40

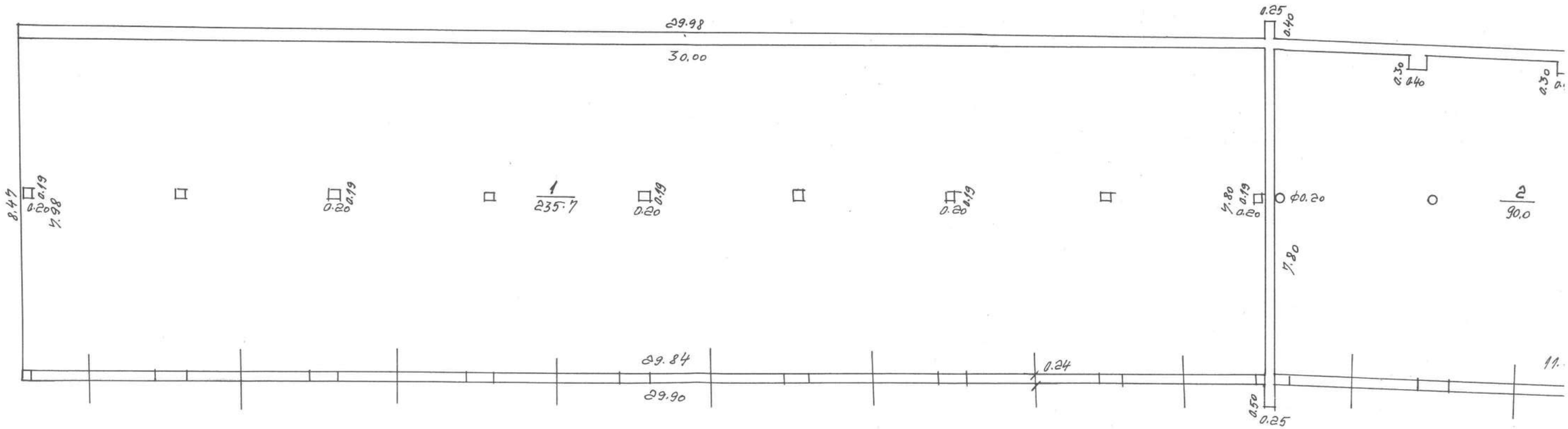

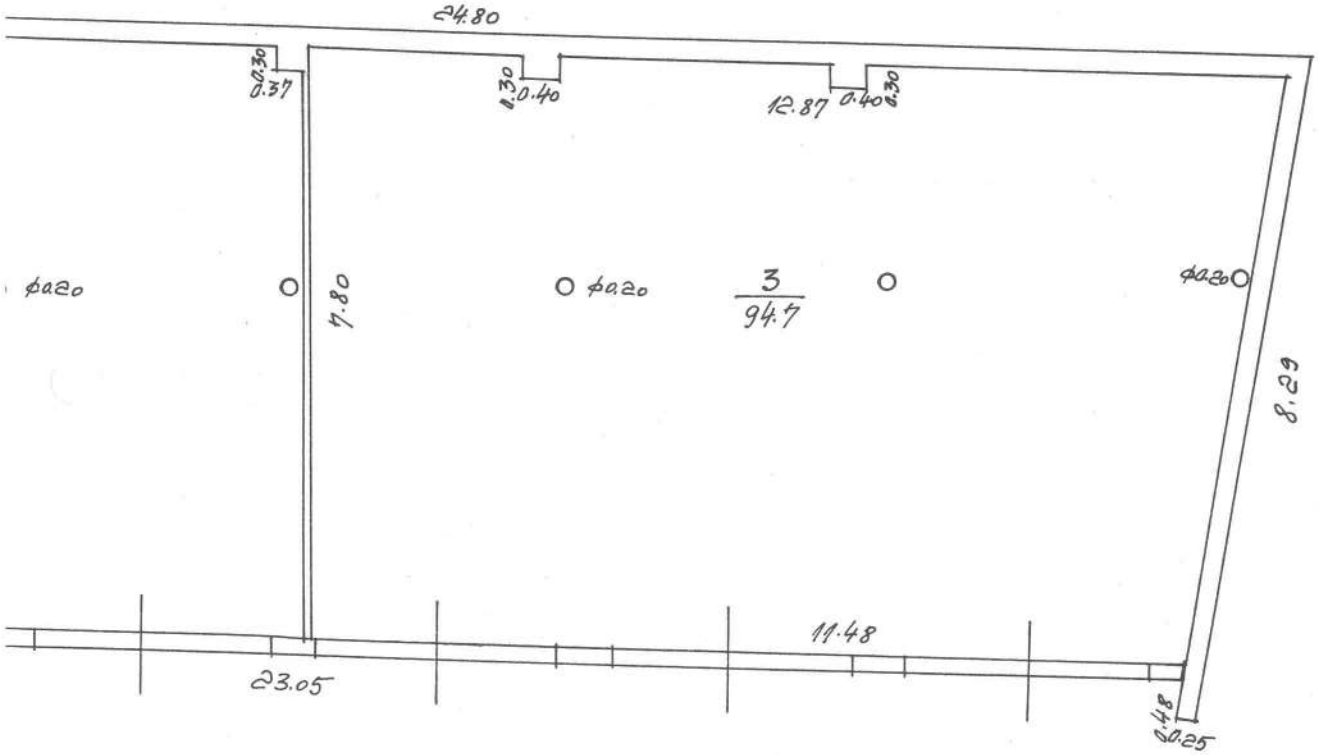

Inventarizators-

Pārzīmējis-

Kontrolieris-

4. " 11. 1996.g.

NOLIKTAVA N:12

Celšanas gads 1971. 10. 16. 2.Forma 97.

PAMATCELTNES KARTĪTE

Stāvu skaits 1

Nº pēc plāna 12

Īpašnieku kategorija P

Kapitālā grupa II

INV. LIETA Nº IV-1553

Pilsēta, pilsētciemats Ventspils rajons ciema padome māju nos.

iela, prosp. Maskavas mājas Nº 6/8 kvartāls Nº grupa Nº grunts

I. Celtnes pamatdaļas, atsevišķo daļu un piebūvju laukumu un tilpumu aprēķināšana

Nr. vai lit. pēc plāna	Nosaukums	Laukuma aprēķinu formula pēc ārpuses izmēriem	Laukums kv. m.	Augstums	Tilpums kub. m.
12	Nöliktava	8,72 x 7,18 + 0,93 x 0,38	63,0	3,75	236

II. Celtnes atsevišķo daļu (pagraba, puspagraba, mezonīna, jumta, stāva, piebūvju) tehniskais apraksts

Literi pēc plāna	Celtnes atsevišķo daļu nosaukums un nozīme	Konstruktīvo daļu apraksts							Elektr. apgāsm.	Pārējie darbi	Nolietošanās %
		pamati	sienas	pārsegumi	grīdas	apdare	jumts	ailes			

$\frac{6,25}{32,18} = 19\%$

III. Celtnes tehniskais apraksts

	Konstruktīvo daļu nosaukums	Konstruktīvo daļu apraksts (materiāls un konstrukcija)	Īpatnējs svars	Vērtības koeficients	Vērtējamās celtnes īpatn.svars	Nolietošanās %	Celtnes nolietošanās %
1	Pamati	bet. centr.	15	0,81	12,2	20	2,4
2	Sienas un starpsienas	ķieģeļu	38	0,81	30,8	20	6,2
3	Pārsegums	dz. bet.	13	1,0	13,0	20	2,6
4	Jumts	ruler.	6	1,0	6,0	30	1,8
5	Gridas	betona	8	1,0	8,0	30	2,4
6	Ailes	par.	7	1,0	7,0	35	2,4
7	Apdare	—	(3)	—	—	—	—
8	Iekšējā san. tehn. iekārta	elektr.	2	1,0	2,0	35	0,7
9	Pārējie darbi	dat.	8	1,0	8,0	35	2,8
10					87,0	24%	21,3

IV. Celtnes labierīcības (uzrādīt jā, nē)

Elektr. apgādes	Ūdensvads	Kanalizācija	Vannu skaits ar krāsniņām: malkas	Vannu skaits ar krāsniņām: gāzes	Siltumvads	Gāze	Telefons
1	2	3	4	5	6	7	8
jā							

Radio (trans)	Televīzija	Apkurināšana: krāsns	Apkurināšana: centrālā	Apkurināšana: kaloriferu	Apkurināšana: siltumvadu	Ventilācija	Lifti: pasažieru	Lifti: preču
9	10	11	12	13	14	15	16	17

	19 97. g. 10.11.	19___ g. _____
Izpildīja:	Homuy	
Pārbaudīja:		

Izmaiņas ienestas

	19___ g. _____	19___ g. _____
Izpildīja:		
Pārbaudīja:		

V. Celtnes un tās atsevišķo daļu un piebūvju atjaunošanas un patreizējās vērtības aprēķins

Lit. Nr.	Celtnes daļu un piebūvju nosaukums	Cenu krājuma Nr. Tabulas Nr.	1. kub. m. tilpuma	Vērtības koeficients	1. kub. m. tilpuma pēc vērt. koef. pel.	Labojumu koeficients: dzīv. telpu vid. augst.	Labojumu koeficients: vid. dzīv. platība	Labojumu koeficients: 1. stāva telpu izlietn.	Labojumu koeficients: ārējā apdare	Labojumu koeficients: labierīcības	Labojumu koeficients:	Kopējais labojumu koeficients	1. kub. m. izmaksa pēc koeficientu pielietošanas	Tilpums kub. m.	Atjaunošanas vērtība Ls (K=0,80 K=1,0 K=0,60)	Nolietošanās %	Nolietošanās Ls	Patreizējā vērtība Ls
5	6	7	8	9	10	11	12	13	14	15	16	17	18	19	20	21	22	23
12	Mūrēt.	18-8	26,15	0,87	22,75							1,0	22,75	236	2577,-	24	618,-	1959,-

VO 189 30.08.94.

Stāva plāns—Поэтажный план

celtnei
строения № 12/27

город (посел) Ventspils pilsētā (ciematā) ..... rajonā
района

улица Maskavas iela № 6/8

I Stāvs-Этаж
H= ~~3,55~~ 3,50

Logi
Окна

Durvis 2,16×2,00
Двери 1,27×2,00

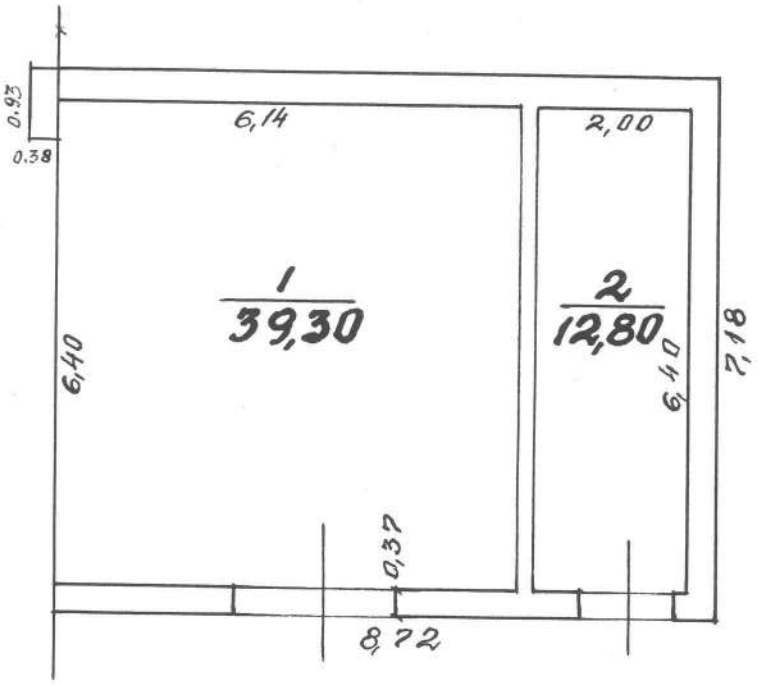

5. 11. 96. g.

Mērogs: 1 = 100

Inventarizators-Инвентаризатор
Rasētājs-Чертежник:
Kontrolleris-Контролер
„18." X 19..g.

Veidlapa № 5

Telpu eksplikācija

Celtne Nr. 12

Pilsēta Daugavpils Rajons _____ Pagasts _____

Maskavas ielā Nr. 6/8

Ieraksta datums	Stāvi	Dzīvokļu vai telpu Nr.	Telpu Nr.	Telpu nosaukumi	Tumša, pustumša	Faktiskā telpu izlietošana	Laukums pēc iekšējiem izmēriem m²					Istabu iekš. augstums m
							derīgais kopā	tai skaitā				
								apdzīvotais	kopīgā		palīgaukums	
1	2	3	4	5	6	7	8	9	10	11	12	13
10.11.97.	I		1	monolīt.	t.	pirmsk.	39,3		39,3			vid. 3,50
			2	— " —	"	— " —	12,8		12,8			
						Kopā:	52,1		52,1			

Izpildīja: [signature] Pārbaudīja: [signature]

10. 11. 97.

Celšanas gads 1950.

2.Forma

PAMATCELTNES KARTĪTE

Stāvu skaits 1

Nº pēc plāna 14

Īpašnieku kategorija P

Kapitālā grupa II

INV. LIETA Nº IV-1553

Pilsēta, pilsētciemats Daugavpils rajons ciema padome māju nos.

iela, prosp. Maskavas mājas Nº 6/8 kvartāls Nº grupa Nº grunts

KALVE N:14

I. Celtnes pamatdaļas, atsevišķo daļu un piebūvju laukumu un tilpumu aprēķināšana

Nr. vai lit. pēc plāna	Nosaukums	Laukuma aprēķinu formula pēc ārpuses izmēriem	Laukums kv. m.	Augstums	Tilpums kub. m.
14	Kalve	14.22 × 6.25	88.9	3.40	302

II. Celtnes atsevišķo daļu (pagraba, puspagraba, mezonīna, jumta, stāva, piebūvju) tehniskais apraksts

Literi pēc plāna	Celtnes atsevišķo daļu nosaukums un nozīme	Konstruktīvo daļu apraksts							Elektr. apgaism.	Pārējie darbi	Nolietošanās %
		pamati	sienas	pārsegumi	grīdas	apdare	jumts	ailes			

III. Celtnes tehniskais apraksts

	Konstruktīvo daļu nosaukums	Konstruktīvo daļu apraksts (materiāls un konstrukcija)	Īpatnējs svars	Vērtības koeficients	Vērtējamās celtnes īpatn. svars	Nolietošanās %	Celtnes nolietošanās %
1	Pamati	betons. betons.	9	1.0	9.0	20	1.8
2	Sienas un starpsienas	ķieģeļu	35	1.0	35,0	20	7.0
3	Pārsegums	īdz. bet.	14	1.0	14.0	20	2.8
4	Jumts	mūkr.	6	1.0	6.0	20	1.2
5	Grīdas	betona	15	1.0	15.0	20	3.0
6	Ailes	par.	8	1.0	8.0	20	1.6
7	Apdare	-"-	2	1.0	2.0	25	0,5
8	Iekšējā san. tehn. iekārta	skat. IV nod.	7	1.0	7.0	20	1.4
9	Pārējie darbi	dažādi	4	1.0	4.0	20	0.8
10					100,0	20%	20,1

Labier. lab. -10-10=-20

7×0.20 = 1.4; k=0,99

IV. Celtnes labierīcības (uzrādīt jā, nē)

Elektr. apgādes 1	Ūdensvads 2	Kanalizācija 3	Vannu skaits ar krāsniņām: malkas 4	Vannu skaits ar krāsniņām: gāzes 5	Siltumvads 6	Gāze 7	Telefons 8
jā							

Radio (trans) 9	Televizija 10	Apkurināšana: krāsns 11	centrālā 12	kaloriferu 13	siltumvadu 14	Ventilācija 15	Lifti: pasažieru 16	preču 17
			jā			jā		

	19 97 g. 10.11.	19___ g.
Izpildīja:		
Pārbaudīja:		

Izmaiņas ienestas

	19___ g.	19___ g.
Izpildīja:		
Pārbaudīja:		

V. Celtnes un tās atsevišķo daļu un piebūvju atjaunošanas un patreizējās vērtības aprēķins

Lk. Nr. 5	Celtnes daļu un piebūvju nosaukums 6	Cauruļu krāsojuma Nr. Tabulas Nr. 7	1. kub. m. izmaksa 8	Vērtības koeficients 9	1. kub. m izmaksa pēc vērtēšanas koef. pēl. 10	Labojumu koeficients: dzīv. telpu vēl augšt. 11	vēl. dzīv. platība 12	1. stāva telpu izlietn. 13	āreja apdare 14	labiekārtoj. 15	16	Kopējais labojumu koeficients 17	1. kub. m. izmaksa pēc koeficientu pielietošanas 18	Tilpums kub. m. 19	Atjaunošanas vērtība Ls 20 (k=0,80 k=1,0 k=0,60)	Nolietošanās % 21	Nolietošanās Ls 22	Patreizējā vērtība Ls 23
14	Kolne	18-1	25.75	1.0	25.75					0,99		0,99	25.49	392	3695,-	20	739,-	2956,-

VO 189 30.08.94.

14/26

DENTSPILS

MASKAVAS 6/8

1. vid. 3.15

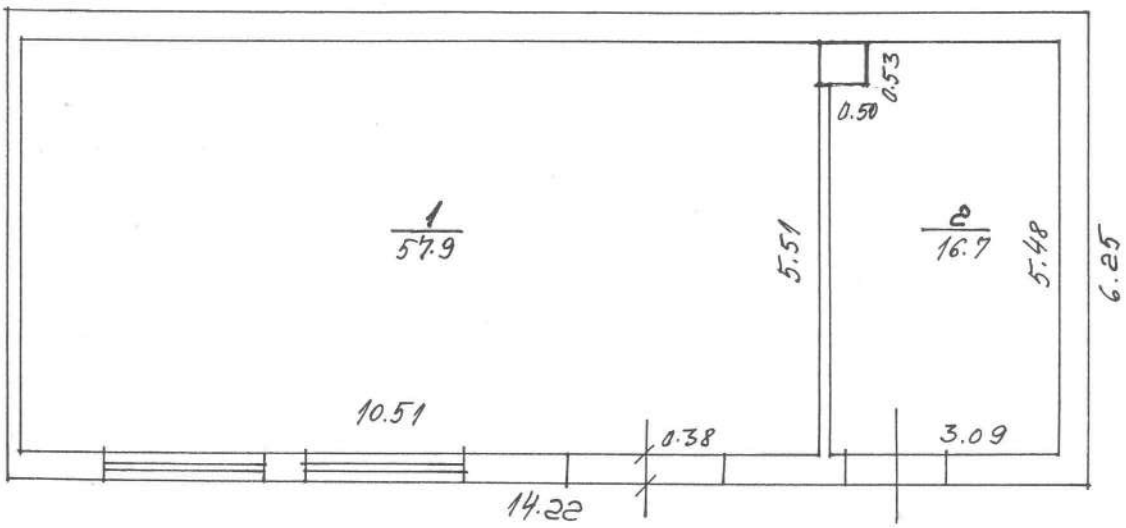

5. 11. 1996.

5. forma/ Форма № 5

Plāna eksplikācija — Экспликация плана

Строение № 14/26

Rajons / Район _____ Pilsēta / Город Daugavpils Grupa / Группа _____

Grunts / Грунт 5. 11. 96.

Maskavas ielā Nr. 6/8
по улице

Ieraksta datums / Дата записи	Stāvi / Этажи	Dzīvokļu vai telpu Nr / № квартир или помещений	Istabu Nr. / № комнат	Istabu nosaukumi / Наименование комнат	Tumša, pustumša / Темная, полутемная	Faktiskā istabu izlietošana / Фактическое использование комнат	Laukums pēc iekšējiem izmēriem m² / Площадь по внутр. обмеру в м²					Istabu iekš. augstums no grīdas līdz griestiem / Высота комнат от пола до потолка
							derīgais kopā / общ. полезн.	apdzīvotais / жилая			palīg-laukums / служебная	
								в том числе				
									Sniedz	nol.		
1	2	3	4	5	6	7	8	9	10	11	12	13
5.11.96.	I		1	Sniedz	gr.	p. noz.	57,9		57,9			Nol. 3,15
			2	Nolikt.	t.	— " —	16,7			16,7		
						Kopā:	74,6		57,9	16,7		

Inventarizators / Инвентаризатор [signature]

Inž.- kontrolieris / Инж.-контролер [signature]

П/о «П» Вентспилсская тип. а4 336 20.000 03 03 89

NOLIKTAVA N:15

10. 11. 97.

Celšanas gads 1975.

2.Forma

PAMATCELTNES KARTĪTE

Stāvu skaits 1

Nº pēc plāna 15

Īpašnieku kategorija P

INV. LIETA Nº IV-1553

Kapitālā grupa II

Pilsēta, pilsētciemats Ventspils rajons ciema padome māju nos.

iela, prosp. Maskavas mājas Nº 6/8 kvartāls Nº grupa Nº grunts

I. Celtnes pamatdaļas, atsevišķo daļu un piebūvju laukumu un tilpumu aprēķināšana

Nr. vai lit. pēc plāna	Nosaukums	Laukuma aprēķinu formula pēc ārpuses izmēriem	Laukums kv. m.	Augstums	Tilpums kub. m.
15	Noliktava	$\frac{5.29+5.10}{2} \times 2.50 - 2.08 \times 0.25$	12.5	3.05	38

II. Celtnes atsevišķo daļu (pagraba, puspagraba, mezonīna, jumta, stāva, piebūvju) tehniskais apraksts

Literi pēc plāna	Celtnes atsevišķo daļu nosaukums un nozīme	Konstruktīvo daļu apraksts							Elektr. apgaism.	Pārējie darbi	Nolietošanās %
		pamati	sienas	pārsegumi	grīdas	apdare	jumts	ailes			

$\frac{2.08}{15.14} = 14\%$

III. Celtnes tehniskais apraksts

	Konstruktīvo daļu nosaukums	Konstruktīvo daļu apraksts (materiāls un konstrukcija)	Īpatnējs svars	Vērtības koeficients	Vērtējamās celtnes īpatn. svars	Nolietošanās %	Celtnes nolietošanās %
1	Pamati	betons betons	19	0.86	16.3	20	3,3
2	Sienas un starpsienas	gāzbet.	32	0,86	27.5	20	5,5
3	Pārsegums	betona	8	1.0	8.0	20	1.6
4	Jumts	papes	6	1.0	6.0	30	1.8
5	Grīdas	betona	10	1.0	10.0	35	3,5
6	Ailes	par.	10	1.0	10.0	40	4.0
7	Apdare	—	(3)	—	—	—	—
8	Iekšējā san. tehn. iekārta	—	(8)	—	—	—	—
9	Pārējie darbi	slaž.	4	1.0	4.0	40	1.6
10					81.8	26%	21.3

IV. Celtnes labierīcības (uzrādīt jā, nē)

Elektr. apgāde	Ūdensvads	Kanalizācija	Vannu skaits ar krāsniņām: malkas	Vannu skaits ar krāsniņām: gāzes	Siltumvads	Gāze	Telefons
1	2	3	4	5	6	7	8

Radio (trans)	Televizija	Apkurināšana: krāsns	Apkurināšana: centrālā	Apkurināšana: kaloriferu	Apkurināšana: siltumvadu	Ventilācija	Lifti: pasažieru	Lifti: preču
9	10	11	12	13	14	15	16	17

	19 97 g. 10.11.	19___ g.
Izpildīja:		
Pārbaudīja:		

Izmaiņas ienestas

	19___ g.	19___ g.
Izpildīja:		
Pārbaudīja:		

V. Celtnes un tās atsevišķo daļu un piebūvju atjaunošanas un patreizējās vērtības aprēķins

Lit. Nr.	Celtnes daļu un piebūvju nosaukums	Cenu krājuma Nr. Tabulas Nr.	1. kub. m. tilpuma	Vērtības koeficients	1. kub. m tilpuma pēc vērt. koef. pēl	Labojumu koeficients: dzīv. telpu vid augst.	Labojumu koeficients: vid. dzīv. platība	Labojumu koeficients: 1. stāva telpu izlietn.	Labojumu koeficients: ārējā apdare	Labojumu koeficients: labierīcības	Labojumu koeficients:	Kopējais labojumu koeficients	1. kub. m. izmaksa pēc koeficientu piemērošanas	Tilpums kub. m.	Atjaunošanas vērtība Ls (K=0,80 K=1,0 K=0,60)	Nolietošanās %	Nolietošanās Ls	Patreizējā vērtība Ls
5	6	7	8	9	10	11	12	13	14	15	16	17	18	19	20	21	22	23
45	Pābēlet.	18-12	31.55	0,82	25.87							1.0	25,87	38	472	26	123	349

VO 189 30.08.94.

Stāva plāns — Поэтажный план

celtnei
строении № 15

город (поселок) VENTSPILS pilsētā (ciemā) ..... rajonā

улица MASKAVAS ielā № 6/8

I STĀVS

H- 2.80 M.

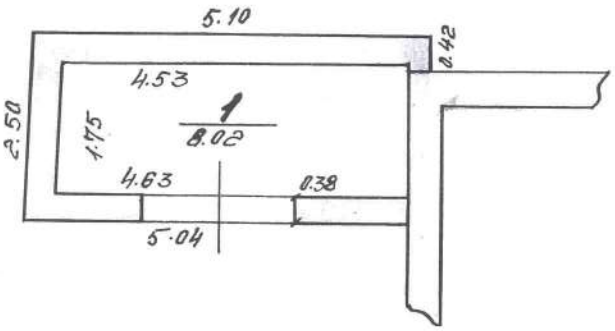

Inventarizators - Инвентаризатор: .....

Rasētājs - Чертежник: .....

Kontrolleris - Контролер: .....

„18." III 1976 g./г.

Mērogs: 1 — 100

Veidlapa № 5

Telpu eksplikācija

Celtne Nr. 15

Pilsēta Preiļu Rajons Pagasts

Maskavas ielā Nr. 6/8

Ieraksta datums	Stāvi	Dzīvokļu vai telpu Nr.	Telpu Nr.	Telpu nosaukumi	Tumša, pustumša	Faktiskā telpu izlietošana	Laukums pēc iekšējiem izmēriem m²					Istabu iekš. augstums m
							derīgais kopā	tai skaitā				
								apdzīvotais	mokošt.		palīgl-aukums	
1	2	3	4	5	6	7	8	9	10	11	12	13
10.11.97.	I		1	mokošt.	t.	gr. noz.	8.0		8.0			2.80

Izpildīja: Pārbaudīja:

DARBNĪCA N:16

Celšanas gads 1968. 10. 11. 97.

2.Forma

PAMATCELTNES KARTĪTE

Stāvu skaits 2

Nº pēc plāna 16

Īpašnieku kategorija P

INV. LIETA Nº IV-1553

Kapitālā grupa II

Pilsēta, pilsētciemats Ventspils rajons ciema padome māju nos.

iela, prosp. Maskavas mājas Nº 6/8 kvartāls Nº grupa Nº grunts

I. Celtnes pamatdaļas, atsevišķo daļu un piebūvju laukumu un tilpumu aprēķināšana

Nr. vai lit. pēc plāna	Nosaukums	Laukuma aprēķinu formula pēc ārpuses izmēriem	Laukums kv. m.	Augstums	Tilpums kub. m.
16	Darbnīca (I st.)	6.53 × 8,94 + 2,66 × 3,68	68.2	2,95	201
—	Mālkt. (II st.)	6,53 × 8,94 + 2,66 × 3,68	(68.2)	2.20 2.0; 1.75	135*
		Kopā:	68.2		336
*(6.53×8,94+2.66×3,68 − 4.53×3,35)×2,0+(3,08×3,35)×1,75 +(1.45×3,35)×2.20=135					

II. Celtnes atsevišķo daļu (pagraba, puspagraba, mezonīna, jumta, stāva, piebūvju) tehniskais apraksts

Literi pēc plāna	Celtnes atsevišķo daļu nosaukums un nozīme	Konstruktīvo daļu apraksts							Elektr. apgaism.	Pārējie darbi	Nolietošanās %
		pamati	sienas	pārsegumi	grīdas	apdare	jumts	ailes			

5. forma/ Форма № 5

Plāna eksplikācija — Экспликация плана

Строение № 16/32

Rajons / Район _____ Pilsēta / Город Ventspils Grupa / Группа 5. 11. 96.

Grunts / Грунт _____

Maskavas iela Nr. 6/8
по улице

Ieraksta datums / Дата записи	Stāvs / Этаж	Dzīvokļu vai telpu Nr / № квартир или помещений	Istabu Nr. / № комнат	Istabu nosaukumi / Наименование комнат	Tumša, pustumša / Темная, полутемная	Faktiskā istabu izlietošana / Фактическое использование комнат	Laukums pēc iekšējiem izmēriem m² / Площадь по внутр. обмеру в м²					Istabu iekš. augstums no grīdas līdz griestiem / Высота комнат от пола до потолка
							derīgais kopā / общ. полезн.	apdzīvotais / жилая	в том числе darba	mal.	palīg-laukums / служебная	
1	2	3	4	5	6	7	8	9	10	11	12	13
5.11.96.	I		1	vol.kt.	t.	p.noz.	6.2			6.2		2.70
			2	darba	g.	— " —	42.5		42.5			
			3	— " —	g.	— " —	6.4		6.4			
					I stāvā kopā:		55.1		48.9	6.2		
	II		1	vol.kt.	g.	p.noz.	46.4			46.4		vid. 1.80
			2	— " —	g.	— " —	8.5			8.5		1.55
			3	priekš.	t.	— " —	3.4				3.4	2.0
					II stāvā kopā:		58.3			54.9	3.4	
					Celtnē kopā:		113.4		48.9	61.1	3.4	

Inventarizators / Инвентаризатор _____ Inž.- kontrolieris / Инж.-контролер _____

П/о «П» Венгопилская фик. а4 336 20.000 03 03 89

5. forma/ Форма № 5

Plāna eksplikācija — Экспликация плана

Строение № 16/32

Rajons / Район _____ Pilsēta / Город Ventspils Grupa / Группа 5. 11. 96.

Grunts / Грунт _____

Maskavas iela Nr. 6/8
по улице

Ieraksta datums / Дата записи	Stāvi / Этажи	Dzīvokļu vai telpu Nr / № квартир или помещений	Istabu Nr. / № комнат	Istabu nosaukumi / Наименование комнат	Tumša, pustumša / Темная, полутемная	Faktiskā istabu izlietošana / Фактическое использование комнат	Laukums pēc iekšējiem izmēriem m² / Площадь по внутр. обмеру в м²					Istabu iekš. augstums no grīdas līdz griestiem / Высота комнат от пола до потолка
							derīgais kopā / общ. полезн.	apdzīvotais / жилая	darba- / раб.	vol.	palīg-laukums / служебная	
1	2	3	4	5	6	7	8	9	10	11	12	13
5.11.96.	I		1	vešk.	t.	p.noz.	6.2			6.2		2.70
			2	darba	g.	— " —	42.5		42.5			
			3	— " —	g.	— " —	6.4		6.4			
					I stāvā kopā:		55.1		48.9	6.2		
	II		1	vešk.	g.	p.noz.	46.4			46.4		vid. 1.80
			2	— " —	g.	— " —	8.5			8.5		1.55
			3	priekš.	t.	— " —	3,4				3,4	2.0
					II stāvā kopā:		58.3			54.9	3.4	
					Ēkā kopā:		113.4		48.9	61.1	3.4	

Inventarizators / Инвентаризатор _____ Inž.- kontrolieris / Инж.-контролер _____

П/о «П» Венгопилсская тип. а4 336 20.000 03 03 89

16/32

VENTSPILS

MASKAVAS 6/8

2. 1.80; 1.55; 2.0

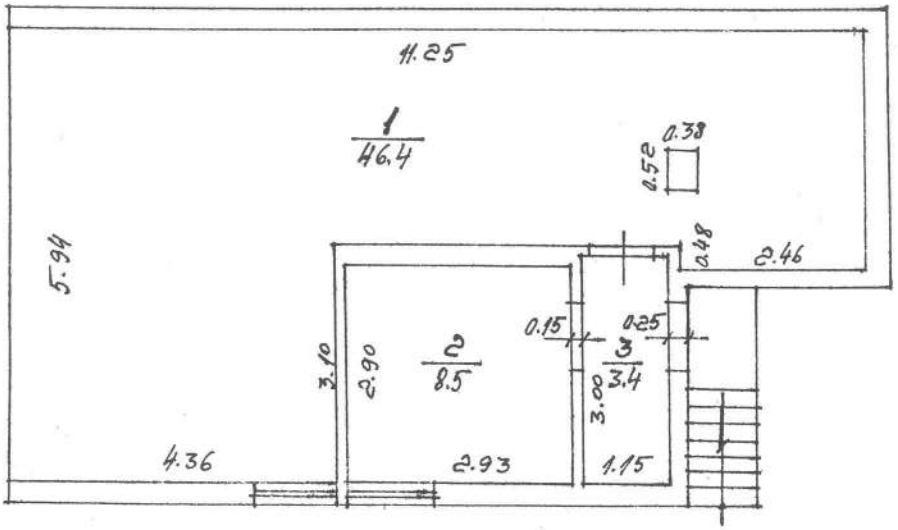

5. 11. 1996 g.

Stāva plāns — Поэтажный план

celtnei
строения № 16

город (поселок) Jēkabpils pilsētā (ciematā) ..... rajonā
района

улица Nākavas ielā № 6/8

I Stāvs - Этаж
H= 2.70

Logi 1.85 x 1.45
Окна

Durvis 0.90 x 2.00
Двери

Tekošās pārmaiņas
Izpildītāja-
„5." 11. 1996 g./г.
Tehnikis
Техник
Kontrolieris
Контролер
Priekšnieks
Начальник

Tekošās pārmaiņas
Текущие изменения
Izpildītāja-производны
„25." II 1976 g./г.
Tehnikis
Техник
Kontrolieris
Контролер
Priekšnieks
Начальник

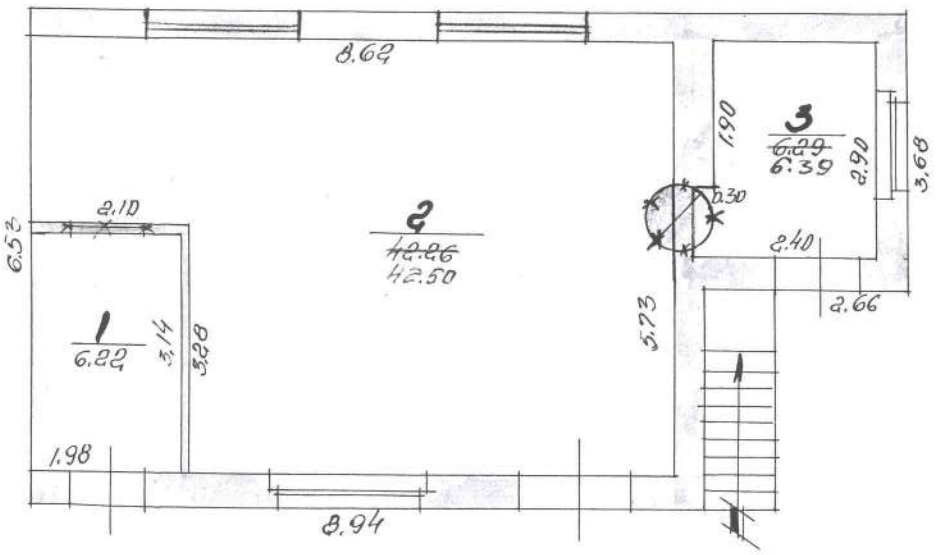

Inventarizators-Инвентаризатор
Rasētājs-Чертежник
Kontrolieris-Контролер
„25." II 1970 g./г.

Mērogs: 1 = 100

$\frac{6,53}{36,26} = 18\%$

III. Celtnes tehniskais apraksts

	Konstruktīvo daļu nosaukums	Konstruktīvo daļu apraksts (materiāls un konstrukcija)	Īpatnējs svars	Vērtības koeficients	Vērtējamās celtnes īpatn. svars	Nolietošanās %	Celtnes nolietošanās %
1	Pamati	bet. lentr.	9	0.82	7.4	25	1.8
2	Sienas un starpsienas	ķieģeļu	35	0,82	28.7	30	8.6
3	Pārsegums	betona	14	1,0	14,0	30	4,2
4	Jumts	šifers	6	1,0	6,0	35	2.1
5	Grīdas	betona	15	1,0	15,0	40	6,0
6	Ailes	parš.	8	1,0	8,0	40	3,2
7	Apdare	— " —	2	1,0	2,0	40	0,8
8	Iekšējā san. tehn. iekārta	elektr.	7	1,0	7,0	40	2.8
9	Pārējie darbi	vlasč.	4	1,0	4,0	40	1.6
10		kopā — 32-10-12 = 52			92,1	34%	34,7

Labier. 7×0,52=3,6; K=0,96

IV. Celtnes labierīcības (uzrādīt jā, nē)

Elektr. apgādāšana	Ūdensvads	Kanalizācija	Vannu skaits ar krāsniņām: malkas	Vannu skaits ar krāsniņām: gāzes	Siltumvads	Gāze	Telefons
1	2	3	4	5	6	7	8
jā							

Radio (trans)	Televīzija	Apkurināšana: krāsns	Apkurināšana: centrāla	Apkurināšana: kaloriferu	Apkurināšana: siltumvadu	Ventilācija	Lifti: pasažieru	Lifti: preču
9	10	11	12	13	14	15	16	17

	19 97. g. 10.11.	19___ g.
Izpildīja:		
Pārbaudīja:		

Izmaiņas ienestas

	19___ g.	19___ g.
Izpildīja:		
Pārbaudīja:		

VO 189 30.08.94.

V. Celtnes un tās atsevišķo daļu un piebūvju atjaunošanas un patreizējās vērtības aprēķins

Lit. Nr.	Celtnes daļu un piebūvju nosaukums	Cenu krājuma Nr. Tabules Nr.	1. kub. m. izmaksa	Vērtības koeficients	1. kub. m. izmaksa pēc vērt. koef. pēl	Labojumu koeficients: dzv. telpu vid augst.	Vid. dzīv. platība	1. stāva telpu izliet.	Arēja apdare	Labiekārtojums	Kopējais labojumu koeficients	1. kub. m. izmaksa pēc koeficientu pielietošanas	Tilpums kub. m.	Atjaunošanas vērtība Ls K=0,80 K=1,0 K=0,60	Nolietošanās %	Nolietošanās Ls	Atlikusī vērtība Ls
5	Pamati	18-1	25,75	0,92	23,69					0,96	0,96	22,74	201	2194,-	34	746,-	1448,-
16	Jumts (Z.t.)	18-8	26,15	0,72	18,83						0,94	17,70	135	1147,-	34	390,-	757,-
—	Kopā (Kopa.)													3341,-		1136,-	2205,-

Veidlapa Nr. 2-a/Форма № 2-а

PIELIKUMS PAMATCELTNEI
ПРИЛОЖЕНИЕ К ОСНОВНОМУ СТРОЕНИЮ № 16/32

Nr. vai literis / № или литер: II stāvs — pēc plāna / по плану

Grupa (kvartāls) / Группа (квартал):
Grunts (fonds) / Грунт (фонд):
19 36. g./г. «27» 12.

Rutzpils — rajons / район — Mārupes — ielā Nr. / улица № 6/8

1. Celšanas gads / Год постройки: 1968.
2. Stāvu skaits / Этажность: 1
3. Celtnes kvalitāte / Качество строения: parš.
4. Kapitālā grupa / Группа капитальности: III.
5. Vid. dzīvokļa platība / Средняя жилая площадь:
6. Vid. dzīvokļa augstums / Средняя высота квартиры:
7. 1. stāva izlietošana / Использование I этажа: noliktava
8. Labiekārtojums / Благоустройство: elektr.

Nr. pēc kārtas / Порядковый №	Konstruktīvo daļu nosaukums / Наименование конструктивных элементов	Konstruktīvo daļu apraksts (materiāls un konstrukcija) / Характеристика конструктивных элементов (материал и конструкция)	Tehniskā stāvokļa apraksts / Техническое состояние элементов	Īpatnējais svars / Удельный вес	Vērtības koeficients / Ценностный коэффициент	Vērtējamās celtnes īpatn. sv. / Удельный вес оценив. строен	Nolietošanās % / % износа	Celtnes nolietošanās % / % износа строения (7×8)
1	2	3	4	5	6	7	8	9
1	Pamati / Фундамент	—		(15)	—	—	—	—
2	Sienas un starpsienas — Стены и перегородки	ķieģeļu	18%	38	0.82	31.2	30	9.4
3	Pārsegumi / Перекрытия	koka		13	1,0	13,0	30	3,9
4	Jumts / Кровля	—		(6)	—	—	—	—
5	Grīdas / Полы	dēļu		8	1,0	8,0	40	3,2
6	Ailes / Проемы	parš.		7	1,0	7,0	40	2,8
7	Apdare / Отделка	— " —		3	1,0	3,0	45	1,4
8	Pārējie darbi / Прочие работы	vlasč.		2	1,0	2,0	45	0,9
9	Iekšējā san. tehn. iekārta / Внутреннее санитарно-техническ. устройства	elektr.		8	1,0	8,0	40	3.2
10								
11								
12								
		Kopā — Итого		100		72,2		24,8

Nolietošanās % uz 100 pēc formulas / % износа, приведенный к 100 по формуле $= \frac{\text{nolietošanās \% (aile 9)} \times 100 \text{ \% износа (гр. 9)} \times 100}{\text{īpatnējais svars (aile 7) / удельный вес (гр. 7)}} = 34\%$

Tehniķis inventarizators / Техник-инвентаризатор

Inženieris kontrolieris / Инженер-контролер

Priekšnieks / Начальник

Namīpašuma kartīte

1. Forma

Celtņu īpašnieku un lietotāju kategorija	Namīpašuma adrese	Grupa (kvartāls) IV-1553
18 97	Skaskaras iela	Kadastra Nr.
P	~~pagasts~~	Pilsēta Rēzekne
	Nº 6/8	Rajons
		Kartīte sastādīta 1997. g. 10.11.

NOŅEMTS N.17. ŠĶŪNIS N.13 ATEZA

I Uz zemes gabala atrodošos celtņu īpašnieki

Celtnes Nr. pēc plāna	Īpašnieka nosaukums	Īpašuma tiesību pamats un nosacījumi (dokumentu nosaukums, datums un Nr.)
1	2	3
1-18	Rēzeknes pils. dome	

II Uz zemes gabala atrodošos celtņu lietotāji

Celtnes Nr. pēc plāna	Lietotāja nosaukums	Lietošanas tiesību pamats un nosacījumi (dokumentu nosaukums, datums un Nr.)
1	2	3
	t.p.	

III Zemes gabala eksplikācija (m²)

aksta datums	Apbūves laukums	Neapbūvētais laukums								Visa zemes gabala laukums
		pagalms		sakņu dārzs	augļu dārzs	apstādījumi	pārējais laukums		kopā neapbūv. laukums	
		bruģēts	nebruģēts							
1	2	3	4	5	6	7	8	9	10	11

IV Aptīrāmais laukums (m²)

Ieraksta datums	Ielas teritorija								Tramvaju josla	Pagalms			Kāpņu telpa		Gaiteņi
	braucamā josla			ietves				apstādījumi		bruģēts	nebruģēts	apstādījumi			
	bruģēta		nebruģēta	bruģētas		nebruģētas							mūra	koka	
	I kat.	II kat.		I kat.	II kat.	I kat.	II kat.								
1	2	3	4	5	6	7	8	9	10	11	12	13	14	15	16

Forma Nr. 3

10. 11.

PĀLĪGCELTNES KARTĪTE

Inv. lieta Nr. IV-1553

Īpašnieku kategorija P

Pilsēta, pilsētciemats Ventspils rajons ciema padome māju nos.

Iela, prosp. Maskavas mājas Nr. 6/8 kvartāls Nr. _____ grupa Nr. _____ grunts _____

Nr. p. k.	Nosaukums	Celtne Nr. 13 (pēc plāna)	Celtne Nr. 17 (pēc plāna)	Celtne Nr. 18 (pēc plāna)
1	Nozīme	Ateja	Nojume	Šķūnis
2	Stāvu skaits	1	1	1
3	Laukums (uzrādīt aprēķ. formulu)	3,58×6,40=22,9	26,08×8,74-4,51×3,917 =210,3	8,55×4,06=34,7
4	Augstums	3,10	—	—
5	Tilpums	71	—	—
6	Cenu krājuma Nr. un tabulas Nr.	28-145	28-135	28-140
7	Pamati	izstr. bet. lentr.	met. st.	stabr. izstr. 68%
8	Sienas un starpsienas lit. 13	32% ķieģeļu	—	ottēlu 56×0,68= =38,1
9	Jumts 6,40/19,96=32%	pape	pape	pape
10	Grīdas 36×0,32=11,5	flīzēs	betona	bet.
11	Pārsegumi	betona	—	—
12	Ailes	par.	—	koksnes
13	Apdare	—"—	—	—
14	Elektr. apgaism.	ir	ir	ir
15	Dažādi darbi	vaš.	vaš.	brandmūrīši
16	Īpatnējais svars X Mēra vienības izmaksa	X 51,55	m2 X 9,80	m2 X 30,80
17	Papildu izbūves	-12-6,3=-19,3 K=0,81	-20-1=-21 K=0,79	-38-4=-42 K=0,58×1,05=0,61
18	Celtnes mēra vienības izmaksa ar pārlabojumiem K=0,80 K=1,0 K=0,60	41,76	m2 - 7,74	m2 - 18,79
19	Celtnes atjaunošanās vērtība	1423,-	781,-	313,-
20	Nolietošanās procents	35	65	55
21	Nolietošanās vērtība	498,-	508,-	172,-
22	Patreizējā vērtība	925,-	273,-	141,-

Sastādīts	Izmaiņas ienestas		
1997. g. "10." 11.	199__ g. "__" _____	199__ g. "__" _____	199__ g. "__" _____
Inventarizators:			
Kontrolieris:			

VI Bruģi, žogi un citas zemes gabalu izbūves

Ieraksta datums	Liters pēc plāna	Žogu, bruģu un citu izbūvju nosaukums	Materiāls un konstrukcija	Izmēri: gsarums	Izmēri: augstums, platums	Izmēri: laukums m²	Atjaunoš. vērt. ~~k=1,207~~ izmēru vienību	Atjaunoš. vērt. k=0,80 k=1,0 k=0,60 kopējā	Noliet. %	Noliet. vērtība	Pašreizējā vērtība
1	2	3	4	5	6	7	8	9	10	11	12
10.11.97.	XI	lauk.	betons			677.3	13,13	4269,-	70	2988,-	1281,-
						Kopā:		20260,-		13275,-	6985,-

VII Zemes gabala celtņu un izbūvju kopvērtība

Ieraksta datums	199 7 g. "10." 11.				199 — g. "—"			
Nosaukums	Atjaunošanās vērtība	Nolietošanās vērtība	Pašreizējā vērtība	Lietotājs	Atjaunošanas vērtība	Nolietošanas vērtība	Pašreizējā vērtība	Lietotājs
1	2	3	4	5	6	7	8	9
Pamatceltnes	145594,-	62760,-	82834,-					
Palīgceltnes	2517,-	1178,-	1339,-					
Izbūves	20260,-	13275,-	6985,-					
Kopā	168371,-	77213,-	91158,-					
Ieraksta datums	199 — g. "—"				199 — g. "—"			
Nosaukums								
Pamatceltnes								
Palīgceltnes								
Izbūves								
Kopā								

199 7 g. "10." 11.

199 7 g. "24." 11.

Izpildīja - speciālists: (Dančenka)

Pārbaudīja - speciālists:

VIII Atzīmes par tekošo pārmaiņu reģistrāciju

VI Bruģi, žogi un citas zemes gabalu izbūves

Ieraksta datums	Liters pēc plāna	Žogu, bruģu un citu izbūvju nosaukums	Materiāls un konstrukcija	Izmēri: gsarums	Izmēri: augstums, platums	Izmēri: laukums m²	Atjaunoš. vērt. izmēru vienību (k=1,227)	Atjaunoš. vērt. kopējā (k=0,80 k=1,0 k=0,60)	Noliet. %	Noliet. vērtība	Pašreizējā vērtība
1	2	3	4	5	6	7	8	9	10	11	12
10.11.97.	I	vārti	metāla, kieg. st.	5,20	2,25	11,7	41,75	234,-	40	94,-	140,-
	II	žogs	kiegādu, kieg. st.	49,6	2,20		45,75	1089,-	45	490,-	599,-
	III	vārti	dēļu ciešs, bet. st.	3,30	1,85	6,1	48,70	143,-	55	79,-	64,-
	IV	žogs	— " —	6,70	1,85		8,85	28,-	55	15,-	13,-
	V	vārti	metāla, met. st.	4,30	3,0	12,9	41,75	259,-	20	52,-	207,-
	VI	žogs	kiegādu	14,0	3,0		45,75	307,-	10	31,-	276,-
	VII	— " —	gāzbet.	8,75	3,0		30,05	126,-	25	32,-	94,-
	VIII	bruģis	akmens			2357,3	7,24	8192,-	80	6554,-	1638,-
	IX	laukt.	asfalts			461,5	9,33	2067,-	65	1344,-	723,-
	X	— " —	betons			562,6	13,13	3546,-	45	1596,-	1950,-

(turpinājums nāk. lapā)

VII Zemes gabala celtņu un izbūvju kopvērtība

Ieraksta datums	199 _ g. "__" _____				199 _ g. "__" _____			
Nosaukums	Atjaunošanas vērtība	Nolietošanas vērtība	Pašreizējā vērtība	Lietotājs	Atjaunošanas vērtība	Nolietošanas vērtība	Pašreizējā vērtība	Lietotājs
1	2	3	4	5	6	7	8	9
Pamatceltnes								
Palīgceltnes								
Izbūves								
Kopā								
Ieraksta datums	199 _ g. "__" _____				199 _ g. "__" _____			
Nosaukums								
Pamatceltnes								
Palīgceltnes								
Izbūves								
Kopā								

199 7. g. "10." 11. _____

199 _ g. "__" _____

Izpildīja - speciālists: [signature]

Pārbaudīja - speciālists:

VIII Atzīmes par tekošo pārmaiņu reģistrāciju