FASĀDES FRAGMENTS

M 1:20

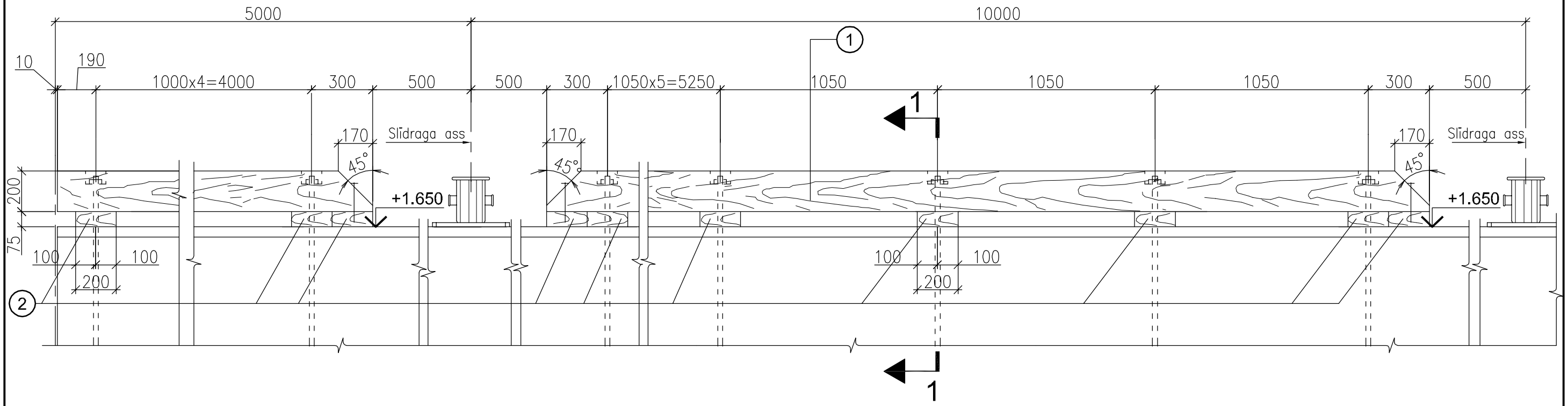

GRIEZUMS 1-1

M 1:10

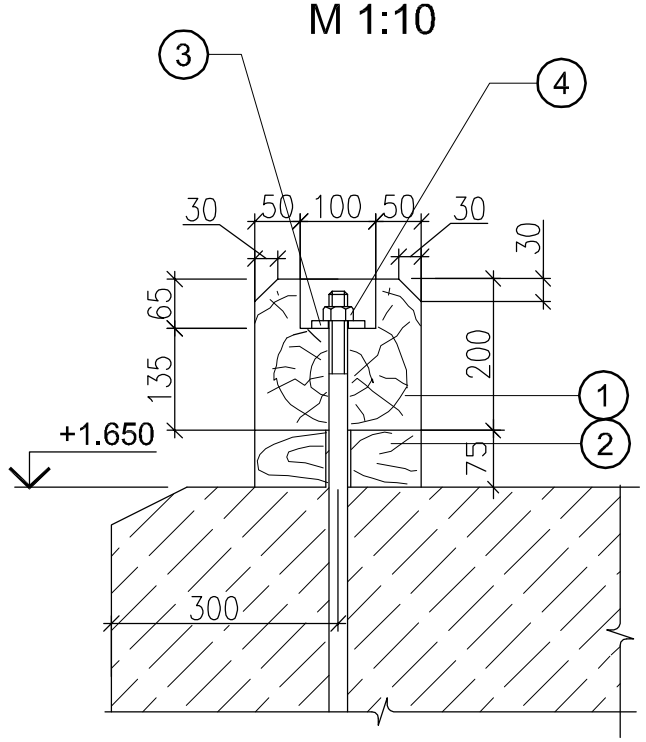

Paplaksne (poz.3)

M 1:5

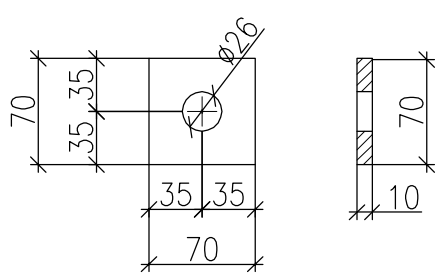

PIEZĪMES:

1. Pēc montāžas atvairbrusas nokrāsot ar eļļas krāsu divās kārtās. Krāsa pēc pasūtītāja norādījuma.

KOKA ATVAIRBRUSU SPECIFIKĀCIJA

Poz.	Apzīmējums	Nosaukums	Daudz.	Apjoms, m^3 1poz.	Apjoms, m^3 visas	Piezīmes
1		Koka brusa 200x200,				
		$L_{kop.}$=58450	1	2.34	2.34	
2		Koka paliktnis 200x200x75	74	0.003	0.22	
3	Tērauds S355J2	Paplaksne	61	0.34	20.74	
4		Uzgrieznis M24	61	0.107	6.53	
			KOPĀ:	2.56m^3 – koka brusa (priede) 27.27kg – tērauds		

Izmaiņa	Datums	Apraksts	Izmaiņas veica	Paraksts
A	21.02.2013.	Sakarā ar seguma konstrukcijas izmaiņas	L.Budina	

SIA " JŪRAS PROJEKTS"
ĢERTRŪDES 33/35, Rīga, LV 1011, LATVIJA
Tālr. +371 67276534 Fakss +371 67842509
E-pasts: jurasprojekts@mail.eunet.lv

Projekta Nr. 07–49–HR4A

Pasūtītājs: Ventspils brīvostas pārvalde

Būvpr.d.vad.	L.Budina	
Projekt.	L.Medvedeva	
Datums		04.2008.
Lapas arh.Nr.	P–30463A	Izm. A

Objekta nosaukums: Ventspils brīvostas pārvaldes kuģu stāvēšanas piestātņu renovācija

Stadija	Faila nosaukums	Lapu skaits
TP	30463A.dwg	

Lapas nosaukums: 4. kārta. Koka atvairbrusa.

Lapa	Mērogs	Nr.p.k.
HR4A-11	M1:20/10/5	